BERG FITNESS TRAMPOLINE

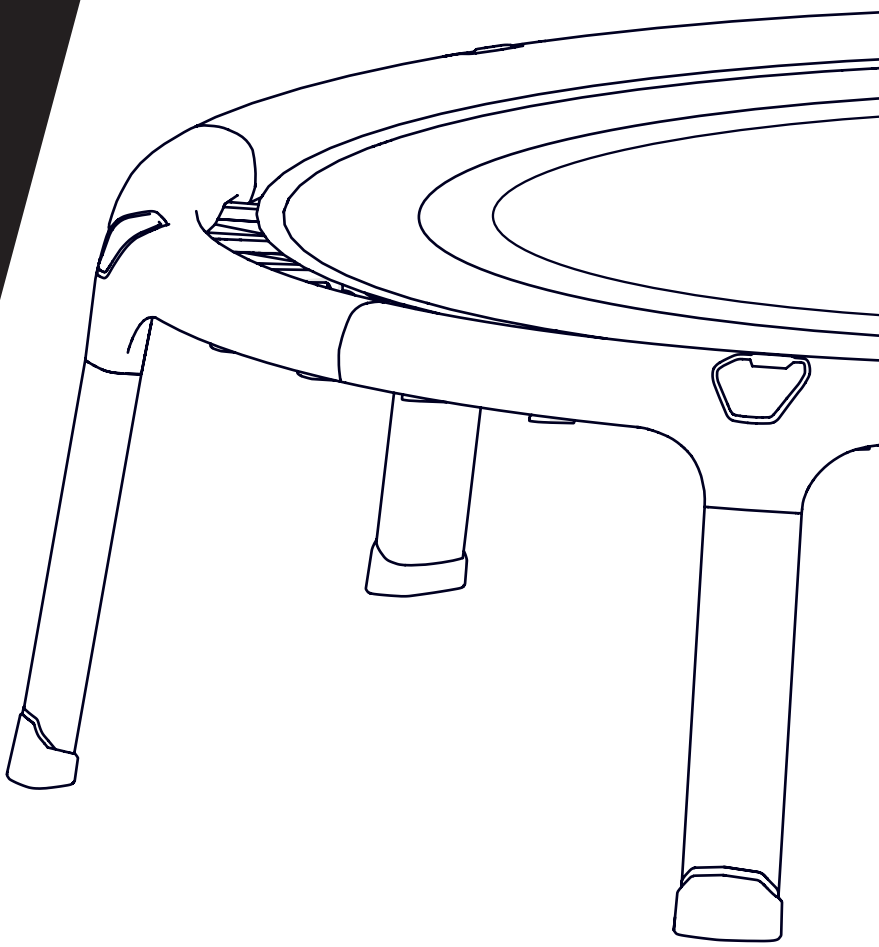

BERG

WELCO
TO OUR WORLD

IT'S YOUR NOW

ME

S

HI BERGER This BERG will make you jump, ride and fly the outdoors. With fresh air in your hair and this BERG at your side, you feel strong wherever you fly. Feel confident, even when the road ahead is bumpy. Feel at home, the moment you step outside. Because you know the sky is yours. And you are about to touch it.

UNPACKING

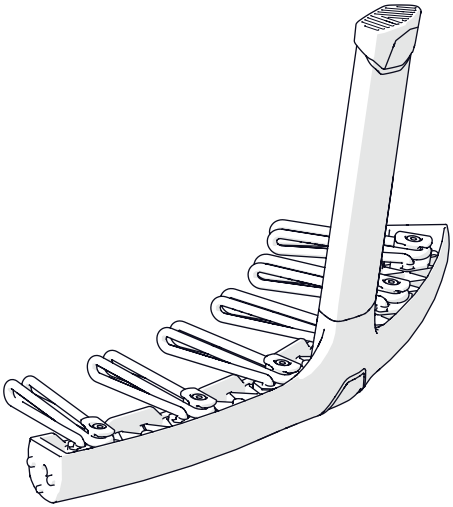

1 6x

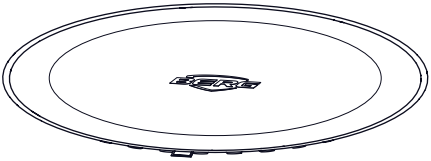

2 1x

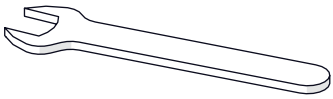

3 1x

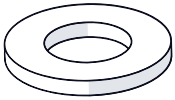

4 6x

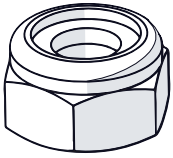

5 6x

INSTALLATI

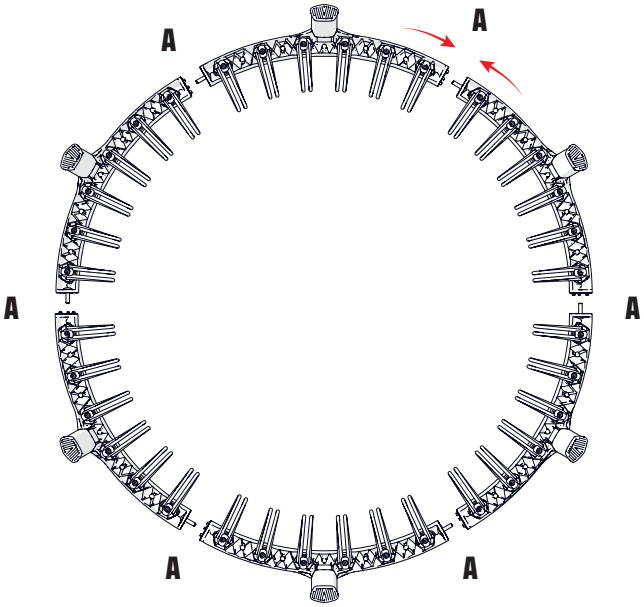

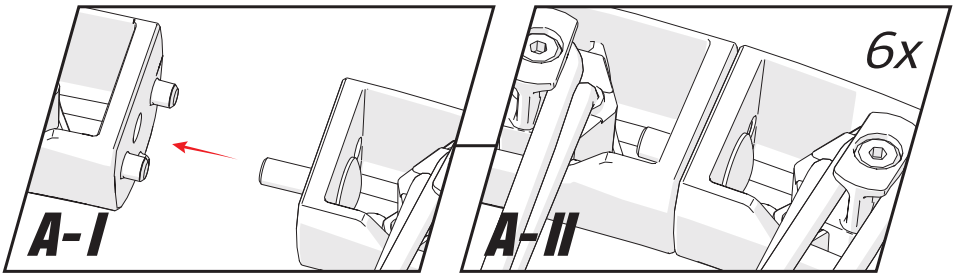

1

ON

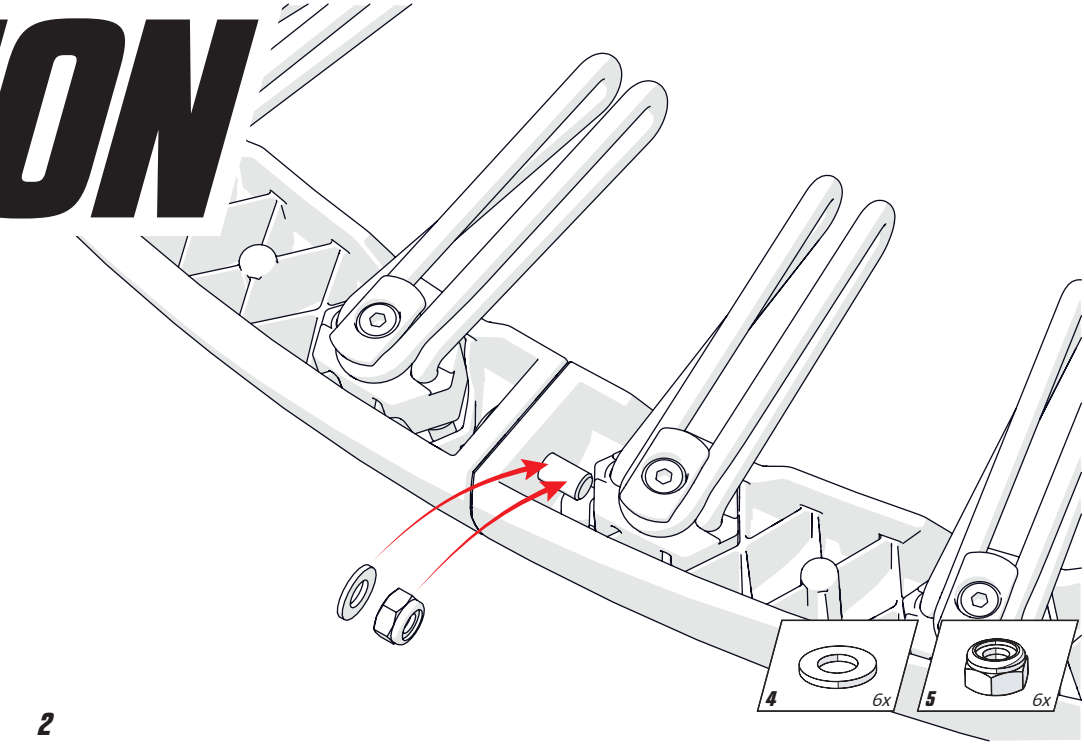

2

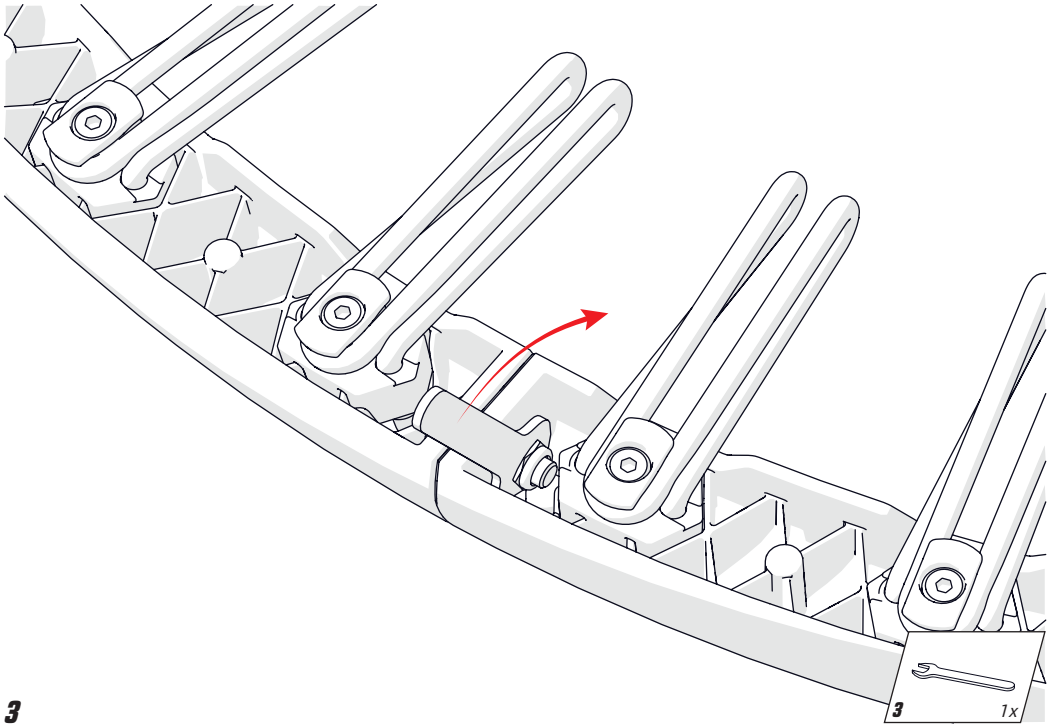

3

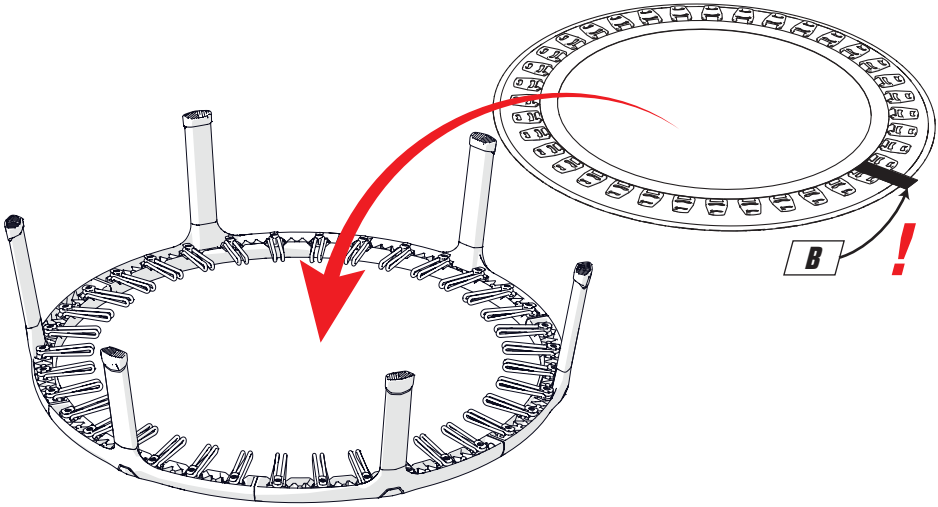

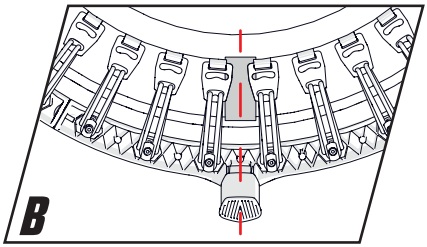

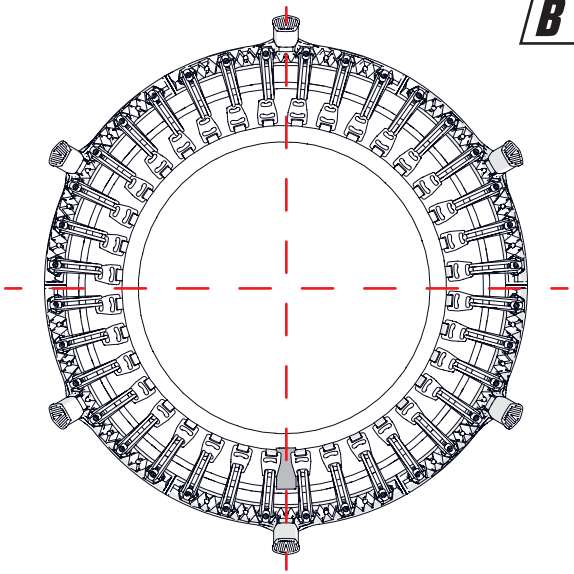

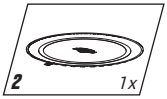

4

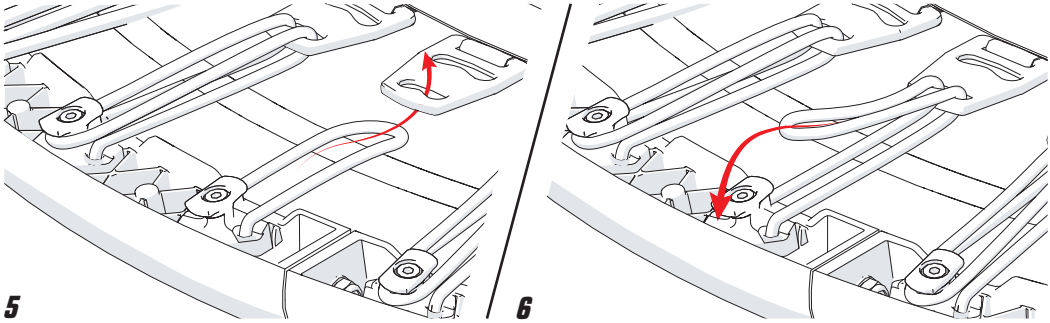
5
6

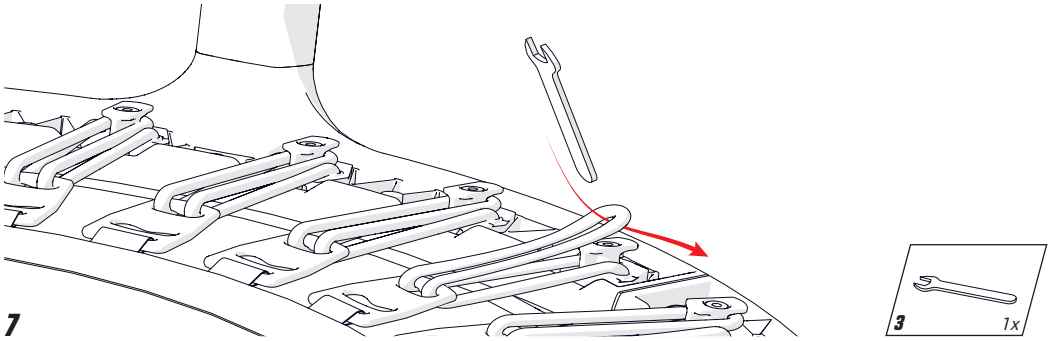
7
3
1x

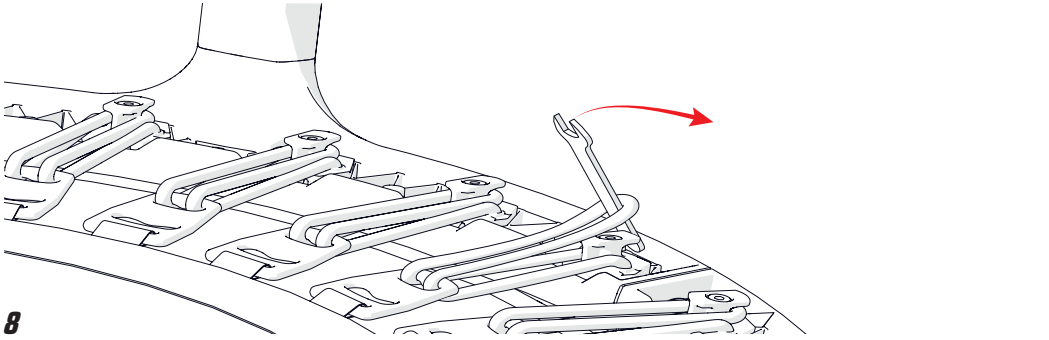
8

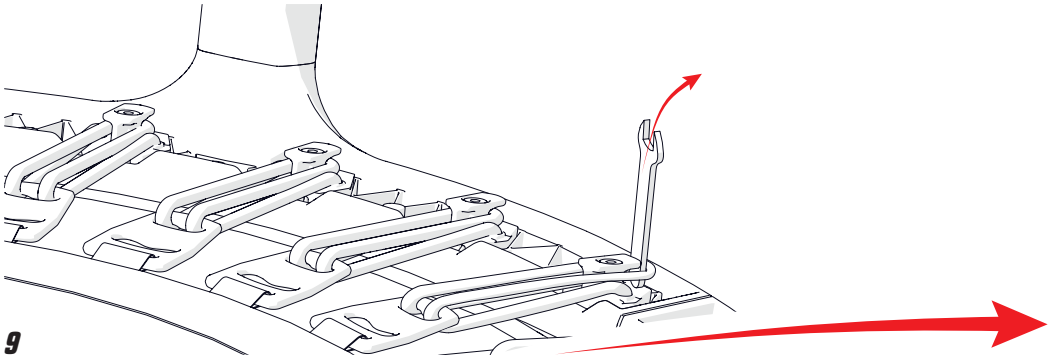
9

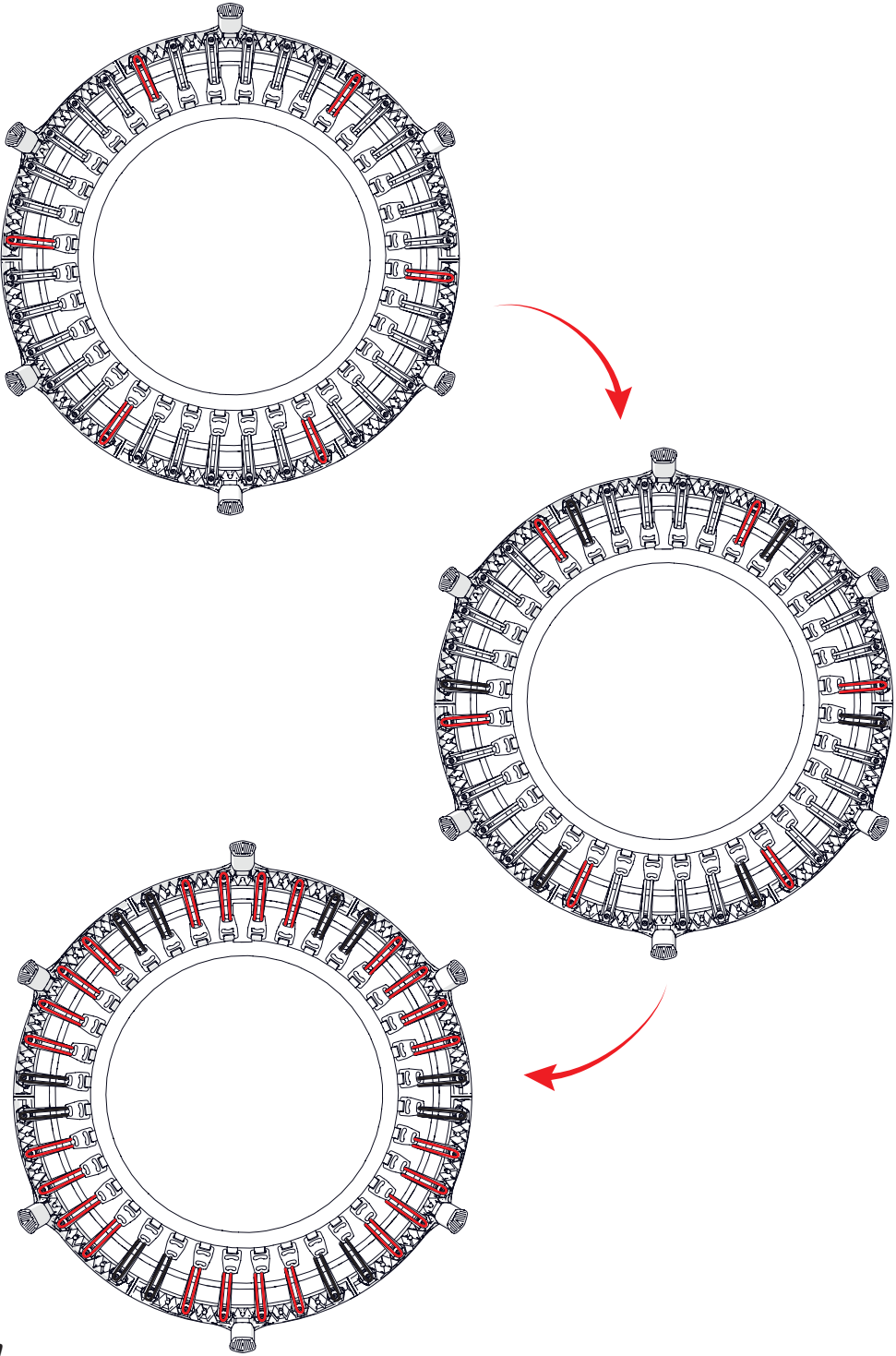

10

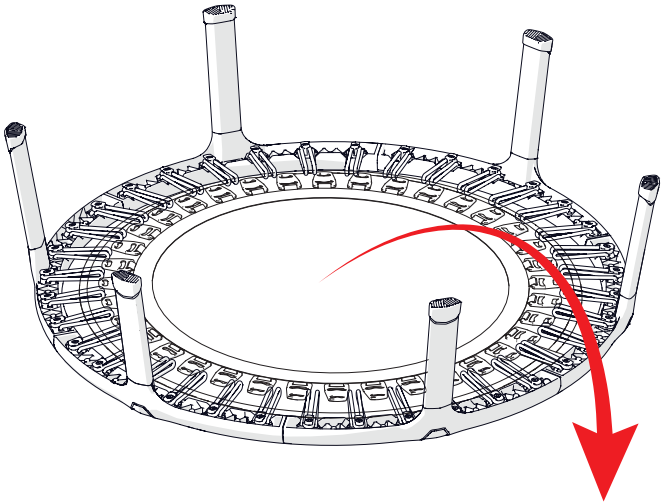

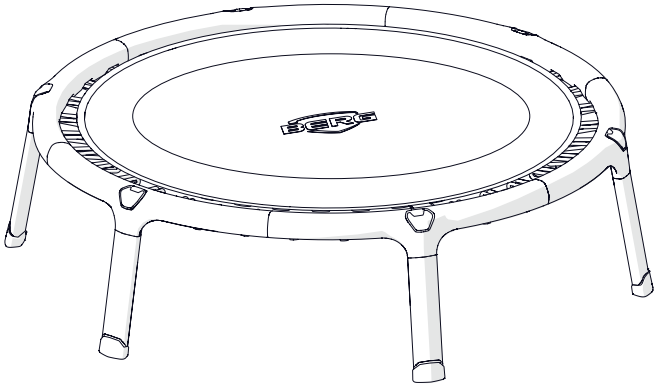

Fitness Trampoline Handlebar

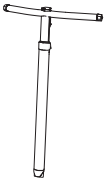

11

ENGLISH

NOTE: the previous pages contain diagrams, pictures, and written instructions for assembling your fitness trampoline. Familiarize yourself with the Assembly and Installation Instructions before beginning installation. Make sure that you have all the parts listed. If you are missing any parts, please contact us for instructions on how to attain any parts. To prevent any injuries to your hands from pinch points during assembly, please use gloves to protect your hands.

Warnings

- Maximum user weight: 120kg / 265lb.
- Class S & H.
- >14 years – sports / training equipment
- Read instructions thoroughly and keep for future reference.
- Only one user. Collision hazard. Use by multiple persons can cause serious injury.
- No somersaults. Landing on the head or neck can cause serious injury, even when landing in the middle of the jumpmat.
- This Fitness trampolines is designed for indoor use only.
- Jump without shoes
- Do not use the jumpmat when it is wet.
- Always jump in the middle of the jumpmat.
- Do not eat while jumping.
- Do not jump on and off the trampoline. Do not step on the frame when getting on and off the trampoline otherwise it tilts.
- Usage of BERG trampoline while under the influence of alcohol or drugs is prohibited.
- Keep fire and other heat sources away from the trampoline.
- Objects and other obstacles that can interfere with jumping should be prohibited from the jumping area.
- Objects, animals or persons are prohibited underneath the BERG trampoline. If you move the trampoline check that nothing is lying underneath it and the trampoline is placed on level ground.
- This device contains movable components, with which you can get trapped with your fingers or other parts of your body. Therefore, keep hands and feet away from all movable components.
- It is the responsibility of the purchaser to become familiar with all the information in this booklet, to convey the warnings to all users.
- As with all exercise equipment, there is a risk of injury when not used correctly.
- If you are suffering from any illness or experiencing discomfort during use, please consult a medical practitioner.
- Always start with a warming up.
- The trampoline is not to be used for gymnastic or acrobatic stunts.
- Review the assembled trampoline prior to each use.
- Empty pockets and hands before jumping.
- Indoor use: position the trampoline so there is sufficient ceiling height. Never position underneath light fixture or ceiling fan.

Information

BERG product to be used as defined in the manual. Usage that deviates from manual instruction may potentially lead to serious injury or damage to the product. Read all instructions before trampoline usage. To ensure safe and enjoyable usage of the BERG trampoline, warnings, instructions for care, and maintenance are included.
For safety reasons, unless BERG-approved, modifications or changes to the trampoline are prohibited.

Jumping instructions

When using a BERG Trampoline, it is essential that the correct posture is assumed. The correct posture and balance are obtained by tightening the right muscles, making it possible to practise trampolining safely.
Good posture ensures safe usage of the BERG trampoline. When jumping, the body is exposed to shocks that require correct absorption. By tensing your muscles, you obtain better control over your balance and this results in more the jumping resilience. In contrast, a more relaxed posture leads to loss of energy and jumping resilience. Begin with the basic jumps and jumping positions and only increase complexity when mastered. To come to a stop position when jumping, bend knees when your feet touch the mat.

Installation and dismantling

Ensure that the BERG Fitness trampoline is placed on a level surface on the floor level or the ground and it should not wobble, tip, or glide. Be sure that all legs are securely in place and that each leg has its anti-slip rubber foot attached. The trampoline has fixings with self-locking nuts. These self-locking nuts are for single use only and must be replaced when dismantling and reinstalling the trampoline. See pages 5 and onwards for instructions on how to install the product. Install accessories according to the installation manual /guide. Ensure a minimum clearance of at least 1 meter around the trampoline and 2,4 meters above the trampoline.

Maintenance instructions
Inspect the BERG Trampoline before each use according to the installation instructions and replace defective, worn or missing parts. Ignoring these instructions and failing to carry out maintenance could lead to dangerous situations and unnecessary risks for the user. To order original BERG Trampoline parts and accessories, please refer to your dealer or visit www.bergtoys.com.

Always inspect the trampoline before each use for worn, abused, or missing parts. A number of conditions could arise that may increase your chance of getting injured. Please be aware of:

- Punctures, holes, or tears in the trampoline mat
- Sagging trampoline mat
- Loose stitching or any kind of deterioration of the mat
- Bent or broken frame parts, such as the legs
- Broken, missing, or damaged bungees.
- Protrusions of any type (especially sharp types) on the frame, springs, or mat.

The Elastic bands, Jumpingmat and anti-slip feet are subject to wear and tear; replace worn parts in time.
Bolt connections are tight and retighten them if necessary. Check the condition of the frame parts (bent frame or sharp and protruding parts) and replace them if necessary.

If you find any of the previous conditions, or anything else that you feel could cause harm to any user, the handlebar or trampoline should be disassembled or secured from use until the condition(s) has been resolved. Keep the trampoline clean. Do not expose the trampoline to oil-based products, while this will harm the material. Keep out of direct sunlight exposure. Avoid exposure to extreme heat, such as enclosed car, or garage above 42°C/110°F or below freezing. Always store your trampoline in a moderate temperature environment.

Repairs must be carried out by a professional. Please consult your BERG dealer.

Warranty
BERG trampolines are of excellent quality. To provide you with years of carefree fun on our trampolines, BERG offers you a functionality warranty. A functionality warranty is a warranty regarding its functional use. The BERG Fitness Trampoline is subject to a warranty period of 3 years.

Warranty conditions
The owner of the product can only claim warranty by presenting the original receipt of purchase. The warranty applies only to material and manufacturing defects related to the BERG product and related parts.

The warranty becomes nul and void if:

- The product is used improperly and / or negligently.
- The product is not assembled and maintained in accordance with the instruction manual.
- Technical repairs made to the product are not carried out in a professional manner.
- Replacement parts do not correspond to the technical specifications of the product in question or are installed incorrectly.
- Damage caused by the influences of weather such as rust, UV rays or normal wear and tear.
- The product is used for rental purposes or made available for usage by a 3rd party.
- During the warranty period, all material and construction assessed faults will be repaired or replaced by BERG. Repairs handled at no cost is applicable provided the product is still within its warranty period as stated.
- BERG warranty can only be honored if the original proof of purchase is rendered to the BERG authorized dealer. Should the owner have re-located or the BERG dealer is no longer operational, BERG can recommend an alternative BERG dealership.
- If the warranty claim is not honored, all costs incurred must be paid by the owner.
- This warranty is not transferable to third parties.

LET'S GO!

NEDERLAND

OPMERKING: de vorige pagina's bevatten diagrammen, afbeeldingen en schriftelijke instructies voor het monteren van uw trampoline. Maak uzelf vertrouwd met de montage- en installatie-instructies voordat u met de installatie begint. Zorg ervoor dat u alle genoemde onderdelen heeft. Als u onderdelen mist, neem dan contact met ons op voor instructies over hoe u aan de onderdelen kunt komen. Om verwondingen aan uw handen door knelpunten tijdens de montage te voorkomen, dient u handschoenen te gebruiken om uw handen te beschermen.

Waarschuwingen

- Maximaal gebruikersgewicht: 120kg / 265lb.
- Klasse S & H.
- >14 jaar – sport / trainingstoestel
- Lees de gebruiksaanwijzing, en bewaar deze voor de toekomst.
- Eén gebruiker tegelijk. Risico op botsen. Gebruik door meerdere personen tegelijkertijd kan ernstig letsel veroorzaken.
- Geen salto's. Een landing op het hoofd of nek, kan zelfs in het midden van het springdoek, leiden tot ernstig letsel.
- Deze Fitness Trampoline is uitsluitend bedoeld voor gebruik binnenshuis.
- Spring zonder schoenen.
- Niet gebruiken indien de mat nat is.
- Spring altijd in het midden van het springdoek.
- Niet eten tijdens het springen.
- Spring niet op en van de trampoline. Stap niet op het frame bij het op- en afstappen van de trampoline, anders kantelt deze.
- Gebruik de BERG trampoline nooit wanneer u onder invloed van alcohol of drugs bent.
- Houd vuur en andere hittebronnen uit de buurt van de trampoline.
- Houd voorwerpen en obstakels die in aanraking kunnen komen met de gebruiker uit de buurt van trampoline.
- Onder de BERG trampoline zijn voorwerpen, dieren of personen verboden. Als u de trampoline verplaatst, controleer dan of er niets onder ligt en de trampoline op een vlakke ondergrond staat.
- Dit apparaat bevat beweegbare onderdelen, waarmee u bekneld kunt raken met uw vingers of andere lichaamsdelen. Houd daarom uw handen en voeten uit de buurt van alle bewegende onderdelen.
- Het is de verantwoordelijkheid van de koper om vertrouwd te raken met alle informatie in dit boekje en om de waarschuwingen aan alle gebruikers over te brengen.
- Zoals bij alle fitnessapparatuur bestaat er risico op letsel als het niet op de juiste manier wordt gebruikt.
- Als u lijdt aan een ziekte of ongemak ervaart tijdens het gebruik, raadpleeg dan een arts.
- Begin altijd met een warming-up.
- De trampoline mag niet worden gebruikt voor gymnastiek- of acrobatische stunts.
- Controleer de gemonteerde trampoline voor elk gebruik.
- Lege zakken en handen voor het springen.
- Binnengebruik: plaats de trampoline zo dat er voldoende plafondhoogte is. Nooit onder een lichtarmatuur of plafondventilator plaatsen.

Informatie

Gebruik het BERG product alleen zoals beschreven in de handleiding. Afwijkend gebruik kan resulteren in ernstige verwondingen bij de gebruiker en beschadigingen aanrichten aan het product. Lees alle instructies voor het gebruik van de trampoline. Om veilig en prettig gebruik te maken van de BERG trampoline zijn waarschuwingen, instructies voor onderhoud en gebruik van de trampoline in deze handleiding beschreven.
Om veiligheidsredenen zijn wijzigingen of veranderingen aan de trampoline niet toegestaan. Alleen veranderingen die zijn afgestemd met, of overeenkomstig aanwijzingen van, BERG zijn toegestaan.

Spring instructies

Bij gebruik van de BERG trampoline is het een vereiste om een juiste houding aan te nemen. De juiste houding en balans worden verkregen door het aanspannen van de juiste spieren en maakt het mogelijk om veilig trampoline te kunnen springen. Tijdens het springen wordt het lichaam blootgesteld aan schokken die op een correcte manier moeten worden opgevangen. Wanneer u uw spieren aanspant krijgt u betere controle over uw evenwicht en de spring- en veerkracht van het lichaam neemt toe. Een meer ontspannen houding leidt tot verlies aan energie en de spring- en veerkracht van het lichaam neemt af. Begin met de basis sprongen en probeer geen ingewikkelde sprongen voordat u de basissprongen beheerst. Om te stoppen met springen dient u uw knieën in te trekken wanneer uw voeten met het springdoek in contact komen.

Montage & demontage

Zorg ervoor dat de BERG Fitness trampoline op een vlakke ondergrond op vloerniveau of op de grond wordt geplaatst en dat deze niet wiebelt, kantelt of glijdt. Zorg ervoor dat alle poten stevig op hun plaats zitten en dat elke poot is voorzien van zijn antislip rubberen voet. De trampoline heeft bevestigingen met zelfborgende moeren. Deze zelfborgende moeren zijn slechts voor eenmalig gebruik en moeten worden vervangen bij het demonteren en opnieuw installeren van de trampoline. Raadpleeg pagina 5 en verder voor instructies over hoe het product te installeren. Installeer accessoires volgens de installatiehandleiding. Zorg voor een minimale vrije ruimte van minstens 1 meter rond de trampoline en 2,4 meters boven de trampoline.

Onderhoudsinstructies
Inspecteer de BERG trampoline voor elk gebruik aan de hand van de montagehandleiding en vervang defecte, versleten of ontbrekende onderdelen. Het negeren van deze instructies en het nalaten van onderhoud kan leiden tot gevaarlijke situaties en onnodige risico's voor de gebruiker. Voor het bestellen van originele BERG trampoline onderdelen en accessoires verwijzen we u naar uw dealer of kijk op www.bergtoys.com.

Inspecteer de trampoline altijd vóór elk gebruik op versleten, misbruikte of ontbrekende onderdelen. Er kunnen zich verschillende omstandigheden voordoen die de kans op blessures vergroten. Houd rekening met:

- Gaatjes, gaten of scheuren in de trampolinemat
- Doorzakkende trampolinemat
- Losse stiksels of enige vorm van beschadiging van de mat
- Verbogen of gebroken framedelen, zoals de poten
- Kapotte, ontbrekende of beschadigde bungees.
- Uitsteeksels van welk type dan ook (vooral scherpe typen) op het frame, de veren of de mat.

De Elastiekjes, het Springdoek en de antislipvoetjes zijn aan slijtage onderhevig; Vervang versleten onderdelen op tijd. Boutverbindingen zijn goed vastgedraaid en indien nodig natrekken. Controleer de staat van de framedelen (verbogen frame of scherpe en uitstekende delen) en vervang deze indien nodig.

Als u een van de voorgaande omstandigheden aantreft, of iets anders waarvan u denkt dat het de gebruiker schade kan toebrengen, moet het stuur of de trampoline worden gedemonteerd of buiten gebruik worden gesteld totdat de situatie(s) is opgelost. Houd de trampoline schoon. Stel de trampoline niet bloot aan producten op oliebasis, dit beschadigt het materiaal. Buiten directe blootstelling aan zonlicht houden. Vermijd blootstelling aan extreme hitte, zoals een gesloten auto of garage boven 42°C/110°F of onder het vriespunt. Bewaar uw trampoline altijd in een omgeving met gematigde temperaturen.

Reparaties moeten worden uitgevoerd door een professional. Raadpleeg hiervoor uw BERG-dealer.

Garantie
BERG Trampolines zijn van uitstekende kwaliteit. Om u jarenlang onbezorgd speelplezier te bieden op onze trampolines biedt BERG functie garantie. Functie garantie is de garantie op het functionele gebruik van de trampoline. De BERG Fitness Trampoline heeft een garantie periode van 3 jaar.

Garantie regeling
De eigenaar van het product kan slechts aanspraak maken op de garantie door de originele aankoopnota aan te bieden. De garantie geldt alleen voor materiaal- en constructiefouten met betrekking tot dit product en diens onderdelen.

De garantie vervalt wanneer:

- Dit product onjuist en/of onzorgvuldig gebruikt is.
- Dit product niet conform de handleiding gemonteerd en onderhouden is.
- Technische reparaties aan dit product niet op vakkundige wijze verricht zijn.
- Naderhand gemonteerde onderdelen gebruikt zijn die niet overeen komen met de technische specificaties van het betreffende product, of onjuist gemonteerd zijn.
- Gebreken ontstaan als gevolg van klimatologische invloeden, zoals roest of normale verwering door o.a. UV-straling.
- Het product wordt gebruikt voor verhuur of op andere wijze aan meerdere ongespecificeerde personen ter beschikking staat.
- Gedurende de garantieperiode zullen alle door BERG vastgestelde materiaal- of constructiefouten ter keuze van BERG worden gerepareerd, dan wel worden vervangen. Reparatie, op kosten van BERG, is alleen mogelijk wanneer de garantieperiode nog van toepassing is.
- De eigenaar van dit product kan slechts aanspraak maken op de garantie door het overleggen van de originele aankoopbon. Indien de eigenaar is verhuisd of de dealer niet meer beschikbaar is, zal BERG desgevraagd opgaaf doen van de dichstbijzijnde BERG dealer.
- Indien de garantieaanvraag afgewezen wordt, zijn alle gemaakte kosten voor rekening van de eigenaar.
- Deze garantie is niet overdraagbaar aan derden.

LET'S GO!

DEUTSCH

HINWEIS: Die vorherigen Seiten enthalten Diagramme, Bilder und schriftliche Anweisungen für den Aufbau Ihres Trampolins. Machen Sie sich mit der Montage- und Installationsanleitung vertraut, bevor Sie mit der Installation beginnen. Vergewissern Sie sich, dass Sie alle aufgelisteten Teile haben. Um Verletzungen Ihrer Hände durch Quetschungen während der Montage zu vermeiden, tragen Sie bitte Handschuhe, um Ihre Hände zu schützen.

Achtung

- Maximales Benutzergewicht: 120 kg / 265 lb.
- Klasse S & H.
- >14 Jahre – Sport-/Trainingsgeräte
- Gebrauchsanleitung lesen und für eventuelles Nachschlagen aufbewahren.
- Nur ein Benutzer. Kollisionsgefahr. Verwendung durch mehrere Personen kann schwere Verletzungen verursachen.
- Keine Saltos schlagen. Bei einer Landung auf dem Kopf oder Genick können, auch wenn die Landung in der Mitte der Sprungmatte erfolgt, Lähmungen oder schwere Verletzungen auftreten.
- Dieser Fitness-Trampolin ist nur für den Innenbereich ausgelegt.
- Ohne Schuhe springen.
- Nicht benutzen, wenn die Sprungmatte nass ist.
- Immer in die Mitte der Sprungmatte springen
- Während des Springens nicht essen.
- Springen Sie nicht auf das Trampolin oder von ihm herunter. Treten Sie beim Auf- und Absteigen nicht auf den Rahmen, da das Trampolin sonst kippen wird.
- Benutzen Sie das BERG-Trampolin nicht, wenn Sie unter dem Einfluss von Alkohol, Drogen oder Medikamenten stehen.
- Halten Sie Feuer und andere Hitzequellen vom Trampolin fern.
- Halten Sie Gegenstände und Hindernisse fern, die den Benutzer behindern könnten. Sorgen Sie rund um das Trampolin für einen freien Bereich.
- Es ist verboten, Gegenstände, Tiere oder Personen unter das BERG-Trampolin zu stellen. Wenn Sie das Trampolin verschieben, vergewissern Sie sich, dass sich nichts darunter befindet und es auf ebenem Grund steht.
- Dieses Gerät enthält bewegliche Teile, mit denen Sie sich die Finger oder andere Körperteile einklemmen können. Halten Sie daher Hände und Füße von allen beweglichen Teilen fern.
- Es liegt in der Verantwortung des Käufers, sich mit allen Informationen in dieser Broschüre vertraut zu machen und die Warnhinweise an alle Benutzer weiterzugeben.
- Wie bei allen Trainingsgeräten besteht bei unsachgemäßer Verwendung ein Verletzungsrisiko.
- Wenn Sie an einer Krankheit leiden oder während der Einnahme Beschwerden verspüren, wenden Sie sich bitte an einen Arzt.
- Beginnen Sie immer mit einer Aufwärmphase.
- Der Rebounder darf nicht für gymnastische oder akrobatische Kunststücke verwendet werden.
- Überprüfen Sie das zusammengebaute Trampolin vor jedem Gebrauch.
- Leere Taschen und Hände vor dem Springen.
- Verwendung in Innenräumen: Stellen Sie das Trampolin so auf, dass eine ausreichende Deckenhöhe vorhanden ist. Niemals unter einer Lichtquelle oder einem Deckenventilator aufstellen.

Informationen

Verwenden Sie Ihr Produkt von BERG ausschließlich gemäß den nachfolgenden Anweisungen. Eine unbefugte Nutzung könnte schwere Verletzungen für den Verwender und/oder Schäden am Produkt hervorrufen. Bitte lesen Sie vor der Nutzung des Trampolins sämtliche Anweisungen. Enthalten sind Warnhinweise, Anweisungen für die Pflege, die Wartung und die Nutzung dieses Trampolins, damit Sie es sicher und mit viel Spielfreude verwenden können. Die Duchführung von Änderungen am Trampolin ist nicht gestattet, da sich daraus ein Sicherheitsrisiko ergeben kann. Es dürfen nur Änderungen vorgenommen werden, die mit BERG abgestimmt oder von BERG empfohlen wurden.

Sprung-Anweisungen

Bei Benutzung des BERG-Trampolins ist es unbedingt erforderlich, die richtige Haltung einzunehmen. Die richtige Haltung und das Gleichgewicht werden durch Anspannen der richtigen Muskeln erreicht. Dadurch ist sicheres Trampolinspringen möglich. Eine gute Körperhaltung ermöglicht eine sichere Nutzung des Trampolins. Beim Springen wird der Körper Stößen ausgesetzt, die richtig abgefedert werden müssen. Durch eine Anspannung Ihrer Muskeln erhalten Sie eine bessere Kontrolle über Ihr Gleichgewicht und die Sprung- und Rückfederstärke des Körpers erhöht sich. Eine entspanntere Körperhaltung führt zu einem Verlust von Energie und die Sprung- und Rückfederstärke verringert sich. Beginnen Sie mit den elementaren Sprüngen und Sprungpositionen und probieren Sie weiter gehende Techniken nicht aus, bevor Sie diese beherrschen. Das Springen beenden Sie, indem Sie die Knie beugen, sobald Ihre Füße die Matte berühren.

Montage und Demontage

Stellen Sie sicher, dass das BERG Fitness-Trampolin auf einer ebenerdigen Oberfläche auf dem Bodenniveau oder auf dem Boden platziert wird und es nicht wackelt, kippt oder gleitet. Stellen Sie sicher, dass alle Beine sicher an ihrem Platz sind und dass jedes Bein mit seinem rutschfesten Gummifuß versehen ist. Das Trampolin ist mit Befestigungen mit selbstsichernden Muttern ausgestattet. Diese selbstsichernden Muttern sind nur für den einmaligen Gebrauch bestimmt und müssen beim Zerlegen und Wiederaufbau des Trampolins ersetzt werden. Sehen Sie sich die Seiten 5 und weiter für Anweisungen zum Installieren des Produkts an. Installieren Sie Zubehör gemäß der Installationsanleitung. Stellen Sie einen Mindestabstand

von mindestens 1 Meter um das Trampolin und 2,4 Meter über dem Trampolin sicher.

Wartungsanleitungen
Das BERG-Trampolin sollte vor jeder Benutzung anhand der Montageanleitung überprüft werden; dabei sind defekte, verschlissene oder fehlende Teile zu ersetzen. Wenn diese Anweisungen nicht befolgt werden und die Wartung vernachlässigt wird, kann dies zu gefährlichen Situationen und unnötigen Risiken für den Benutzer führen. Für die Bestellung von Originalersatzteilen und -zubehör für Trampoline von BERG verweisen wir Sie an Ihren Händler oder auf die Website www.bergtoys.com.

Überprüfen Sie das Trampolin vor jedem Gebrauch auf abgenutzte, falsch angebrachte oder fehlende Teile. Es kann eine Reihe von Umständen eintreten, die Ihr Verletzungsrisiko erhöhen. Bitte achten Sie auf Folgendes:

- Einstiche, Löcher oder Risse in der Trampolinmatte
- Durchhängende Trampolinmatte
- Lose Nähte oder jegliche Art von Beschädigung der Matte
- Verbogene oder gebrochene Rahmenteile, wie z. B. die Beine
- Gebrochene, fehlende oder beschädigte Spanngummis.
- Vorsprünge jeglicher Art (insbesondere scharfe) am Rahmen, an den Federn oder an der Matte.

Die elastischen Bänder, die Sprungmatte und die rutschfesten Füße unterliegen einem gewissen Verschleiß; ersetzen Sie verschlissene Teile rechtzeitig. Prüfen Sie die Schraubenverbindungen auf festen Sitz und ziehen Sie sie gegebenenfalls nach. Überprüfen Sie den Zustand der Rahmenteile (verbogener Rahmen oder scharfe und hervorstehende Teile) und tauschen Sie sie gegebenenfalls aus.

Wenn Sie einen der vorgenannten Zustände oder etwas anderes feststellen, von dem Sie glauben, dass es einem Benutzer Schaden zufügen könnte, sollten die Griffstange oder das Trampolin demontiert oder vor der Benutzung gesichert werden, bis der Zustand/die Zustände behoben ist/sind. Halten Sie das Trampolin sauber. Bringen Sie das Trampolin nicht mit Produkten auf Ölbasis in Berührung, da dies das Material angreift. Vor direkter Sonneneinstrahlung schützen. Vermeiden Sie extreme Hitze, z. B. in einem geschlossenen Auto oder einer Garage bei Temperaturen über 42 °C/110 °F oder unter dem Gefrierpunkt. Lagern Sie Ihr Trampolin immer in einer Umgebung mit gemäßigten Temperaturen.

Reparaturen müssen von einem Fachmann durchgeführt werden. Bitte wenden Sie sich an Ihren BERG-Händler.

Garantie
BERG Trampoline sind hochwertige Geräte. BERG bietet Ihnen eine Funktionsgarantie für jahrelangen, sorglosen Spielspaß. Eine Funktionsgarantie ist eine Garantie auf die Funktionale Nutzung des Trampolins. Für das BERG Fitness Trampoline gilt eine Garantiezeit von 3 Jahren.

Garantiebestimmungen
Der Eigentümer des Produkts kann eine Garantie nur durch Vorlage der Originalrechnung über den Kauf bei BERG oder dem Händler, bei dem das Produkt gekauft wurde, geltend machen. Die Garantie gilt ausschließlich für Material- und Konstruktionsfehler bei diesem Produkt oder Teilen hiervon.

Die Garantie erlischt, wenn:

- das Produkt falsch, nachlässig oder unsachgemäß verwendet wurde.
- das Produkt nicht in Übereinstimmung mit der Anleitung montiert und gewartet wird.
- technische Reparaturen an dem Produkt nicht fachgerecht ausgeführt werden.
- nachträglich montierte Teile nicht den technischen Spezifikationen des betreffenden Produkts entsprechen oder deren Montage nicht ordnungsgemäß erfolgte.
- wenn Schäden durch Witterungseinflüsse wie Rost, UV-Strahlen oder normaler Verschleiß auftreten.
- das Produkt zu Vermietungszwecken verwendet oder auf irgendeine andere Weise mehreren nicht näher bezeichneten Personen zur Verfügung gestellt wird.
- Während der Garantiezeit werden sämtliche von BERG anerkannten Material- und Konstruktionsfehler nach dem Ermessen von BERG im Anschluss an eine Prüfung der Sachverhalte durch BERG repariert oder ersetzt. Eine kostenfreie Reparatur erfolgt unter der Voraussetzung, dass die Garantiezeit noch läuft.
- Der Eigentümer dieses Produkts kann Ansprüche im Rahmen dieser Garantie nur dann geltend machen, wenn er das Produkt einem BERG-Händler zur Prüfung zur Verfügung stellt. Gleichzeitig muss dem Händler die Originalkaufrechnung ausgehändigt werden. Wenn der Eigentümer umgezogen oder der Händler nicht mehr verfügbar ist, teilt BERG dem Eigentümer auf Anfrage den nächst gelegenen BERG-Händler mit.
- Wenn ein Garantieanspruch abgelehnt wird, müssen alle angefallenen Kosten vom Eigentümer bezahlt werden.
- Diese Garantie ist nicht üBERGragbar an Dritte.

LOS GEHT!

FRANÇAIS

REMARQUE: les pages précédentes contiennent des diagrammes, des images et des instructions écrites pour l'assemblage de votre trampoline. Familiarisez-vous avec les instructions d'assemblage et d'installation avant de commencer l'installation. Veillez à ce que toutes les pièces soient répertoriées. En cas de pièces manquantes, veuillez nous contacter pour obtenir des instructions sur la manière d'obtenir ces pièces. Pour éviter toute blessure aux mains due à des pincements pendant l'assemblage, veuillez utiliser des gants de protection.

Attention

- Poids maximum de l'utilisateur : 120 kg / 265 lb.
- Classe S & H.
- >14 ans – équipement de sport/entraînement
- Lire les instructions. Gardez-les pour référence ultérieure.
- Un seul utilisateur à la fois. Risque de collision. Utilisation par plusieurs personnes peut causer des blessures graves.
- Pas de sauts périlleux. Si vous retombez sur la tête ou la nuque, il y a risque de graves blessures, même si vous atterrissez au centre de la toile.
- Cette de trampoline de fitness est conçue pour une utilisation en intérieur uniquement.
- Sauter sans chaussures.
- Ne pas utiliser le tapis lorsqu'il est mouillé.
- Toujours sauter au milieu du tapis.
- Ne pas manger en sautant.
- Ne sautez pas du sol au trampoline, ni du trampoline au sol. Ne marchez pas sur la structure lorsque vous montez et descendez du trampoline pour éviter le basculement.
- N'utilisez pas le trampoline BERG si vous avez consommé de l'alcool ou des drogues.
- N'exposez pas le trampoline au feu ou à toutes autres sources de chaleur.
- Maintenez éloignés les objets et obstacles qui pourraient gêner l'utilisateur. Faites en sorte que l'espace situé autour du trampoline soit vide.
- Il est interdit d'avoir des objets, personnes ou animaux stationnés sous le trampoline BERG. En cas de déplacement, toujours vérifier qu'il n'y a rien en dessous et que le sol sur lequel il est installé est plat.
- Ce dispositif contient des éléments mobiles, dans lesquels vous pouvez vous coincer les doigts ou autres parties du corps. Tenez les mains et les pieds à l'écart de tous les éléments mobiles.
- Il incombe à l'acheteur de se familiariser avec toutes les informations contenues dans ce livret et de transmettre les avertissements à tous les utilisateurs.
- Comme tout équipement destiné à l'exercice physique, il existe un risque de blessure en cas d'utilisation incorrecte.
- Si vous souffrez d'une quelconque affection ou si vous ressentez une gêne lors de l'utilisation, veuillez consulter un médecin.
- Commencez toujours par un échauffement.
- Le trampoline ne doit pas servir pour faire de la gymnastique ou des acrobaties.
- Vérifier le bon état du trampoline avant chaque utilisation.
- Poches et mains vides avant de sauter.
- Utilisation en intérieur : Installer le trampoline dans un endroit où la hauteur sous plafond est suffisante. Ne jamais l'installer sous un lustre ou un ventilateur de plafond.

Information

Utilisez uniquement votre produit BERG comme indiqué ci-dessous. Les utilisations non autorisées peuvent provoquer de graves blessures de l'utilisateur et/ou endommager le produit. Lisez toutes les instructions avant d'utiliser le trampoline. Les mises en garde et les instructions relatives à l'entretien, à la maintenance et à l'utilisation du trampoline visent une utilisation en toute sécurité et agréable de cet équipement.
Il n'est pas autorisé d'apporter des modifications ou des changements au trampoline. Cela peut vous mettre en danger. Seules les modifications qui sont approuvées par, ou conformes aux indications de BERG, sont autorisées.

Instructions de saut

Lors de l'utilisation du trampoline BERG, il est impératif d'adopter une posture adéquate. La posture correcte et l'équilibre sont obtenus en contractant les muscles appropriés, ce qui permet de sauter en toute sécurité sur le trampoline. Une bonne position permet une utilisation sûre du trampoline. Pendant les sauts, le corps est exposé à des chocs qui doivent être amortis correctement. En tendant vos muscles, vous parvenez à un meilleur équilibre et vous augmentez la force de saut et de rebond de votre corps. Si la position est plus relâchée, il y aura une perte d'énergie et la force de saut et de rebond diminuera. Commencez par des sauts et des positions de base et ne faites pas de mouvements plus difficiles avant de bien maîtriser les fondements. Interrompez le saut en pliant les genoux dès que vos pieds touchent la toile de saut.

Montage et démontage

Assurez-vous que le trampoline BERG est placé sur une Assurez-vous que le trampoline de fitness BERG est placé sur une surface plane au niveau du sol ou sur le sol et qu'il ne vacille, ne bascule pas ou ne glisse pas. Assurez-vous que toutes les jambes sont solidement en place et que chaque jambe a son pied en caoutchouc antidérapant attaché. Le trampoline est équipé de fixations avec des écrous autobloquants. Ces écrous autobloquants sont à usage unique et doivent être remplacés lors du démontage et de la réinstallation du trampoline. Consultez les pages 5 et suivantes pour les instructions sur comment installer le produit. Installez les accessoires selon le manuel d'installation. Assurez un dégagement minimal d'au moins 1 mètre autour du trampoline et de 2,4 mètres au-dessus du trampoline.

Instructions d'entretien
Avant chaque utilisation, inspectez le trampoline BERG en vous référant à la notice de montage et remplacez les pièces défectueuses, usées ou manquantes. Le non-respect de ces instructions et l'absence de maintenance peuvent entraîner des situations dangereuses et des risques inutiles pour l'utilisateur. Pour commander des pièces et des accessoires d'origine pour le trampoline BERG, consultez votre revendeur ou rendez-vous sur www.bergtoys.com.

Avant chaque utilisation, inspectez toujours le trampoline pour vérifier qu'il n'y a pas de pièces usées, mal fixées ou manquantes. Un certain nombre de circonstances peuvent se présenter et augmenter le risque de blessures. Faites attention :

- Aux perforations, trous ou déchirures dans la toile du trampoline
- À l'affaissement de la toile du trampoline
- Aux coutures lâches ou toute autre forme de détérioration de la toile.
- Aux éléments de la structure pliés ou cassés, telles que les pieds
- Aux sangles élastiques cassées, manquantes ou endommagées.
- Aux saillies de tout type (en particulier les saillies tranchantes ou pointues) sur la structure ou la toile.

Les élastiques, la toile de saut et les pieds antidérapants sont sujets à l'usure ; remplacez les pièces usées à temps. Vérifiez si les boulons sont bien serrés et resserrez-les si nécessaire. Vérifiez l'état des éléments de la structure (structure pliée ou parties coupantes et saillantes) et remplacez-les si nécessaire.

Si vous constatez l'une des circonstances précédentes, ou toute autre chose qui, selon vous, pourrait blesser un utilisateur, la barre de soutien ou le trampoline doit être démonté ou mis en sécurité jusqu'à ce que la ou les problèmes aient été résolues. Maintenez le trampoline propre. N'exposez pas le trampoline à des produits à base d'huile, car cela endommagerait le matériau. Ne pas exposer directement à la lumière du soleil. Évitez l'exposition à une chaleur extrême, par exemple dans une voiture fermée ou un garage à une température supérieure à 42°C / 110°F ou inférieure à 0°C / 32°F. Stockez toujours votre trampoline dans un environnement à température moyenne.

Toute réparation doit être effectuée par un professionnel. Veuillez consulter votre revendeur BERG.

Garantie
Les trampolines BERG sont de équipements de qualité supérieure. BERG vous offre Garantie fonctionelle pour vous assurer une utilisation agréable et sans problèmes pendant de longues années. Une garantie fonctionnelle est une garantie portant sur l'utilisation fonctionnelle du trampoline.
Le Fitness Trampoline de BERG est garanti 3 ans.

Conditions de garantie
Le propriétaire du produit ne peut faire valoir son droit à la garantie que sur présentation du ticket de caisse original de BERG ou du revendeur chez lequel il a acheté le produit. La garantie s'applique exclusivement aux défauts de matériel et de construction, pour le produit ou ses composants.

La garantie ne marche pas dans les cas suivants:

- le produit est utilisé de manière erronée, négligente ou inappropriée.
- Le produit n'a pas été assemblé et n'est pas entretenu conformément aux instructions.
- Les réparations techniques n'ont pas été réalisées de manière professionnelle.
- Les composants mis en place ne correspondent pas aux spécifications techniques du produit ou l'installation n'a pas été réalisée correctement.
- Les endommagements provoqués par les effets climatologiques (rouille, rayons ultraviolets) ou une usure ou détérioration normale.
- Le produit est loué ou mis à disposition, d'une autre manière, de personnes non spécifiées.
- Pendant la période de garantie, tous les défauts de matériaux et de construction établis par BERG seront réparés ou remplacés, au choix de BERG. Les réparations seront effectuées gratuitement si la période de garantie est encore valable.
- Le propriétaire du produit ne peut faire de revendications liées à la garantie que s'il fournit le produit au revendeur BERG pour inspection. La facture d'achat originale doit également être remise au revendeur. Si le propriétaire a déménagé ou que le revendeur a cessé ses activités, BERG communiquera au propriétaire, à sa demande, l'emplacement du revendeur BERG le plus proche.
- Si la revendication liée à la garantie est refusée, tous les frais engagés seront à la charge du propriétaire.
- La présente garantie ne peut pas être transférée à des tiers.

ALLONS-Y!

SVENSKA

OBS: De föregående sidorna innehåller diagram, bilder och skriftliga instruktioner för montering av din studsmatta. Bekanta dig med monterings- och installationsanvisningarna innan du påbörjar installationen. Se till att du har alla delar som står med i listan. Om du saknar några delar, vänligen kontakta oss för instruktioner om hur du skaffar nya delar. För att förhindra skador på händerna från klämpunkter under montering, använd handskar för att skydda dina händer.

Varningar

- Max användarvikt: 120 kg / 265 lb.+E5:F26
- Klass S & H.
- >14 år – sport-/träningsutrustning
- Läs instruktionerna noggrant och spara dem för framtida bruk.
- Endast en användare i taget. Risk för kollision. Om trampolinen används av flera personer kan detta leda till allvarliga skador.
- Inga kullerbyttor eller volter. Att landa på huvud eller nacke kan orsaka allvarliga skador också om du landar i mitten av mattan.
- Denna Fitness trampolin är endast avsedd för inomhusbruk.
- Hoppa utan skor.
- Använd inte mattan när den är blöt.
- Hoppa alltid i mitten av mattan.
- Ät inte när du hoppar.
- Hoppa inte på och av studsmattan. Kliv inte på ramen när du stiger på och av studsmattan, annars lutar den.
- Det är förbjudet att använda BERGs studsmattor under påverkan av alkohol eller droger.
- Håll eld och andra värmekällor borta från studsmattan.
- Föremål och andra hinder som kan störa hoppningen bör inte få finnas i hoppområdet.
- Föremål, djur eller personer får aldrig befinna sig under BERG-studsmattan. Om du flyttar studsmattan, kontrollera att ingenting ligger under den och att den placeras på plan mark.
- Denna enhet innehåller rörliga komponenter där du kan fastna med fingrarna eller andra delar av din kropp. Håll därför händer och fötter borta från alla rörliga komponenter.
- Det är köparens ansvar att bekanta sig med all information i denna broschyr, samt att förmedla varningarna till alla användare.
- Som med all träningsutrustning finns det risk för skador när den inte används på rätt sätt.
- Om du lider av någon sjukdom eller upplever obehag under användning, kontakta en läkare.
- Börja alltid med en uppvärmning.
- Reboundern ska inte användas för gymnastiska eller akrobatiska stunt.
- Granska den monterade studsmattan före varje användning.
- Tomma fickor och händer före hoppet.
- Inomhusbruk: placera studsmattan så att takhöjden är tillräcklig. Placera aldrig under armatur eller takfläkt.

Information

Denna BERG-produkt ska användas så som beskrivs i manualen. Användande som avviker från instruktionerna i manualen kan potentiellt leda till allvarliga skador på person eller produkt. Läs alla instruktioner innan studsmattan används. För att det ska vara säkert och behagligt att använda BERG-studsmattan medföljer varningar och instruktioner för skötsel och underhåll.
Av säkerhetsskäl är modifikationer eller ändringar av studsmattan, om de inte är godkända av BERG, förbjudna.

Instruktioner för hoppning

Vid användning av en BERG-studsmatta är det nödvändigt att hålla kroppen i rätt position. Rätt kroppsposition och hållning uppnås genom att man spänner rätt muskler, vilket gör det säkert att hoppa studsmatta. God hållning gör det säkert att använda BERG-studsmattan. När man hoppar utsätts kroppen för stötar som kräver korrekt absorbering. Genom att spänna dina muskler får du bättre kontroll över din balans, och det leder till mer fjädring i hoppen. En mer avslappnad hållning, däremot, leder till mindre energi och mindre fjädring i hoppen. Börja med de grundläggande hoppen och positionerna och öka bara svårighetsgraden när du har bemästrat dem. För att få till ett stopp när du hoppar, böj på knäna när fötterna rör mattan.

Montering & nedmontering

Se till att BERG Fitness-trampolinen placeras på en plan yta på golvnivå eller marken och att den inte vickar, tippar eller glider. Se till att alla ben sitter säkert på plats och att varje ben har sin halkfria gummifot fäst. Trampolinen har fästen med självlåsande muttrar. Dessa självlåsande muttrar är endast för engångsanvändning och måste bytas ut vid demontering och ominstallation av trampolinen. Se sidorna 5 och framåt för instruktioner om hur man installerar produkten. Installera tillbehör enligt installationsmanualen. Se till att det finns ett minimiklaring av minst 1 meter runt trampolinen och 2,4 meter över trampolinen.

Underhållsinstruktioner
Inspektera BERG-studsmattan före varje användning enligt monteringsinstruktionerna och ersätt trasiga, slitna eller försvunna delar. Att inte följa dessa instruktioner och att försumma underhåll kan leda till farliga situationer och onödiga risker för användaren. För beställning av originaldelar eller tillbehör till BERG-studsmattan, kontakta våra BERG-auktoriserade återförsäljare eller gå till www.bergtoys.com.

Inspektera alltid studsmattan före varje användning efter slitna, skadade eller saknade delar. Ett antal situationer kan uppstå som ökar risken för skador. Var medveten om:

- Punkteringar, hål eller revor i studsmattans nät
- Studsmattans nät har dålig spänst
- Lösa sömmar eller någon form av försämring av mattan
- Böjda eller trasiga ramdelar, såsom benen
- Trasiga, saknade eller skadade spännlinor.
- Utsprång av vilken typ som helst (särskilt vassa typer) på ramen, fjädrarna elletr mattan.

Elastiska band, hoppmattan och halkskyddsfötterna är föremål för slitage; byt ut slitna delar i tid. Kontrollera att bultarna är åtdragna och dra åt igen vid behov. ontrollera ramens delar skick (böjd ram eller vassa och utskjutande delar) och byt ut dem vid behov.

Om du upptäcker något av de tidigare situationerna, eller något annat som du tror kan skada någon användare, ska handräcket eller studsmattan tas isär eller säkras från användning tills situationen har åtgärdats. Håll studsmattan ren. Utsätt inte studsmattan för oljebaserade produkter eftersom detta skadar materialet. Förvaras borta från direkt solljus. Undvik exponering för extrem värme, till exempel en stängd bil eller garage över 42 °C/110 °F eller under fryspunkten. Förvara alltid din studsmatta i en miljö med måttlig temperatur.

Reparationer ska utföras på ett fackmannamässigt sätt. Kontakta din BERG-återförsäljare.

Garanti
Studsmattor från BERG är av mycket hög kvalitet. För att ge dig år med bekymmersfritt nöje på våra studsmattor erbjuder BERG en funktionsgaranti. Det är en utfästelse om studsmattans funktionalitet. BERG Fitness Trampoline omfattas av en treårig garanti.

Garantins villkor
Produktens ägare kan endast göra anspråk på garantin genom att visa originalkvittot från köpet. Garantin gäller endast för material- och fabrikationsfel relaterade till BERG-produkten och relaterade delar.

Garantin blir ogiltig om:

- Produkten används oriktigt och/eller försumligt.
- Produkten inte monteras och underhålls i enlighet med instruktionsmanualen.
- Tekniska reparationer av produkten inte görs på ett professionellt vis.
- Reservdelar inte motsvarar de tekniska specifikationerna av produkten ifråga eller är inkorrekt installerade.
- Skada är orsakad av påverkan från väder, så som rost, UV-strålning eller vanligt väderslitage.
- Produkten hyrs ut eller görs tillgänglig för användning av tredje part.
- Under garantiperioden kommer alla fastställda fel på material eller konstruktion att repareras eller ersättas av BERG. Reparationer utan kostnad är tillgängliga under förutsättning att produkten fortfarande befinner sig i sin garantiperiod.
- BERG-garantin kan endast gälla om det ursprungliga kvittot på köpet visas för den BERG-auktoriserade återförsäljaren. Om ägaren har flyttat eller BERG-återförsäljaren inte längre är verksam kan BERG rekommenderade en alternativ BERG-återförsäljare.
- Om garantibegäran inte godkänns måste alla kostnader som uppstått betalas av ägaren.
- Denna garanti kan inte föras över till tredje part.

VI GÅR!

DANSK

BEMÆRK: De foregående sider indeholder diagrammer, billeder og skriftlige instruktioner om montering af din trampolin. Gør dig bekendt med monterings- og installationsvejledningen, før du går i gang med installationen. Sørg for, at du har alle dele på listen. Hvis du mangler en eller flere dele, bedes du kontakte os for instruktioner om, hvordan du kan få dem. For at hindre klemmeskader på dine hænder under montering, skal du bruge handsker til at beskytte dine hænder.

Advarsler

- Maksimal brugervægt: 120 kg/265 lb.
- Klasse S & H.
- >14 år – sports-/træningsudstyr
- Læs instruktionerne omhyggeligt og opbevar dem til fremtidig reference.
- Kun én bruger. Fare for sammenstød. Brug af flere personer kan medføre alvorlig skade.
- Ingen saltomortaler. Landing på hoved eller hals kan forårsage alvorlig skade, selv når du lander midt på trampolindugen.
- Denne Fitness trampolin håndtag er kun designet til indendørs brug.
- Hop uden sko.
- Anvend ikke dugen, når den er våd.
- Hop altid midt på dugen.
- Spis og hop ikke samtidig.
- Spring ikke på og af trampolinen. Træd ikke på rammen, når du går op på og ned fra trampolinen, da den ellers vælter.
- Det er forbudt at bruge BERG-trampoliner under påvirkning af alkohol eller andre rusmidler.
- Hold ild og andre varmekilder væk fra trampolinen.
- Ting og andre forhindringer, der kan forstyrre hopperiet bør forbydes i hoppeområdet.
- Genstande, dyr eller personer er forbudt nede under BERG trampolinen. Hvis du flytter trampolinen skal du kontrollere, at intet ligger under den og at den er placeret plant på jorden.
- Denne enhed indeholder bevægelige komponenter, hvor dine fingre eller andre dele af din krop kan sidde fast. Hold derfor hænder og fødder væk fra alle bevægelige komponenter.
- Det er køberens ansvar at gøre sig bekendt med alle oplysningerne i denne brochure, for at formidle advarslerne til alle brugere.
- Som med alt træningsudstyr er der risiko for at komme til skade, hvis det ikke bruges korrekt.
- Hvis føler dig syg eller utilpas under brug, skal du kontakte en læge.
- Start altid med opvarmning.
- Rebounderen må ikke bruges til gymnastiske eller akrobatiske stuntnumre.
- Gennemgå den samlede trampolin før hver brug.
- Tomme lommer og hænder før hoppe.
- Indendørs brug: Placer trampolinen, så der er tilstrækkelig loftshøjde. Placer aldrig under lamper eller loftsventilatorer.

Oplysninger

BERG-produktet skal bruges, som beskrevet i vejledningen. Brug, der afviger fra vejledningen, kan potentielt føre til alvorlige personskader eller beskadigelse af produktet. Læs hele vejledningen før brug af trampolinen. For at sikre sikker og komfortabel brug af BERG-trampolinen, er der inkluderet advarsler og anvisninger mht. pleje og vedligeholdelse.
Af sikkerhedsmæssige årsager, medmindre BERG har godkendt dette, er det forbudt at ændre eller modificere trampolinen.

Hoppeinstruktioner

Når du bruger BERG-trampolinen er det et krav, at du har den rigtige kropsholdning. Den rigtige kropsholdning og ligevægten opnås ved at spænde de rigtige muskler, og dette gør det muligt at springe sikkert i trampolin.
God kropsholdning sikrer sikker brug af BERG-trampolinen. Når man hopper, udsættes kroppen for stød, der kræver korrekt stødabsorption. Ved at spænde musklerne, opnår du bedre kontrol over balancen hvilket giver bedre udholdenhed mens du hopper. Omvendt fører en mere afslappet kropsholdning til tab af energi og udholdenhed mens du hopper. Begynd med de grundlæggende hop og hoppepositioner og øg først sværhedsgraden, når du har styr på disse. For at stoppe, mens du hopper, skal du bøje knæene når dine fødder rører dugen.

Montering og demontering

Sørg for, at BERG Fitness-trampolinen er placeret på en plan overflade på gulvniveau eller jorden, og at den ikke vipper, tipper eller glider. Sørg for, at alle ben er sikkert på plads, og at hver ben har sin anti-slip gummifod fastgjort. Trampolinen har fastgørelser med selvspændende møtrikker. Disse selvspændende møtrikker er kun til engangsbrug og skal udskiftes ved demontering og geninstallering af trampolinen. Se siderne 5 og fremefter for instruktioner om, hvordan man installerer produktet. Installer tilbehør i henhold til installationsvejledningen. Sørg for en minimum afstand på mindst 1 meter rundt om trampolinen og 2,4 meter over trampolinen.

Vedligeholdelsesinstruktioner
Inspicér altid BERG trampolinen før hver brug ved hjælp af montagevejledningen, og udskift defekte, slidte eller manglende dele. Tilsidesættelse af disse instruktioner og manglende vedligeholdelse kan medføre farlige situationer og unødige risici for brugeren. For bestilling af originaldele og tilbehør til BERG trampolinen, henvises der til din forhandler eller www.bergtoys.com.

Undersøg altid trampolinen for slidte, manipulerede eller manglende dele før hver brug. Der kan opstå en række forhold, der kan øge risikoen for, at du kommer til skade. Vær opmærksom på:

- Punktering, huller eller revner i trampolinmåtten
- Hængende trampolinmåtte
- Løse syninger eller enhver form for defekter på måtten
- Bøjede eller knækkede rammedele, såsom benene
- Ødelagte, manglende eller beskadigede bungee-elastikbånd.
- Fremspring af enhver type (især skarpe typer) på rammen, fjedre eller måtten.

Elastikbåndene, hoppemåtten og skridsikre fødder udsættes for slitage; udskift slidte dele i tide. Bolteforbindelserne skal være spændt, efterspænd om nødvendigt. Kontrollér tilstanden af rammens dele (bøjet ramme og udragende dele), og udskift dem om nødvendigt.

Hvis du konstaterer noget af ovenstående eller noget andet, som du føler kan forårsage skade på en bruger, skal styret eller trampolinen skilles ad, eller det skal sikres, at den ikke kan bruges, indtil problemet er løst. Hold trampolinen ren. Udsæt ikke trampolinen for oliebaserede produkter, da dette vil skade materialet. Skal holdes væk fra direkte sollys. Undgå eksponering for ekstrem varme, såsom en lukket bil eller garage over 42°C/110°F, eller temperaturer under frysepunktet. Opbevar altid din trampolin i et miljø med moderat temperatur.

Reparationer skal udføres af en fagperson. Kontakt din BERG-forhandler.

Garanti
BERGs trampoliner er udført i en fremragende kvalitet. For at sikre dig mange års sjov og glæde på vores trampoliner, giver BERG dig en funktionalitetsgaranti. En funktionalitetsgaranti er en garanti, der dækker dens funktionelle brug. BERG Fitness Trampoline har en garantiperiode på 3 år.

Garantibetingelser
Ejeren af produktet kan kun kræve garantidækning ved at fremvise den originale kvittering for købet. Garantien dækker kun materiale- og fabrikationsfejl relateret til BERG-produktet og dets relaterede dele.

Garantien annulleres og bliver ugyldig, hvis:

- Produktet bruges forkert og/eller uagtsomt.
- Produktet ikke er samlet og vedligeholdt i overensstemmelse med brugsanvisningen.
- Tekniske reparationer på produktet ikke er udført på en professionel måde.
- Reservedele er installeret forkert eller ikke svarer til de tekniske specifikationer for det pågældende produkt.
- Skader forårsaget af påvirkninger fra vejret som rust, UV-stråler eller normal slitage.
- Produktet anvendes til udlejning eller stilles til rådighed for brug af en tredjepart.
- Under garantiperioden vil alle materialer og konstruktionsrelaterede fejl blive repareret eller erstattet af BERG. Reparationer udføres og håndteres uden omkostninger, såfremt produktet stadig er inden for garantiperioden.
- BERGs garanti kan kun indfries, hvis det originale købsbevis vises til en autoriseret BERG-forhandler. Hvis ejeren er flyttet eller BERG-forhandleren er lukket, kan BERG anbefale en alternativ BERG-forhandler.
- Hvis garantikravet ikke er opfyldt, skal alle udgifter betales af ejeren.
- Denne garanti kan ikke overdrages til tredjemand.

VI GÅR!

NORSK

MERK: De forrige sidene inneholder diagrammer, bilder og skriftlige instruksjoner for montering av trampolinen. Gjør deg kjent med monterings- og installasjonsinstruksjonene før du starter installasjonen. Sørg for at du har alle deler som er oppført. Hvis du mangler noen deler, kan du kontakte oss for å få instruksjoner om hvordan du får tak i delene. For å unngå skader på hendene dine fra klemmepunkter under monteringen, må du bruke hansker for å beskytte hendene dine.

Advarsler

- Maksimal brukervekt: 120 kg / 265 lb.
- Klasse S & H.
- >14 år – sports-/treningsutstyr
- Les instruksjonene nøye og sørg for at du tar vare på brukerveiledningen.
- Bare en av gangen. Kollisjonsfare. Bruk av flere personer kan forårsake seriøse skader.
- Ikke ta salto. Landing på hode eller nakke kan forårsake alvorlig skade, selv når du lander midt på hoppmatten.
- Denne Fitness trampoline er designet for innendørs bruk bare.
- Hopp uten sko.
- Ikke bruk hoppematten når den er våt.
- Hopp alltid midt på trampolinen.
- Ikke spis mens du hopper.
- Ikke hopp på og av trampolinen. Ikke tråkk på rammen når du går av og på trampolinen, ellers vipper den.
- Bruk av BERG-trampoline etter at man har drukket eller brukt narkotika er forbudt.
- Hold flammer og andre varmekilder borte fra trampolinen.
- Gjenstander og andre hindringer som kan forstyrre hoppingen skal være forbudt fra hoppeområdet.
- Objekter, dyr eller personer er forbudt under BERG-trampolinen. Hvis du flytter trampolinen, må du kontrollere at ingenting ligger under trampolinen på den nye plasseringen og trampolinen må plasseres på jevnt underlag.
- Denne enheten inneholder bevegelige komponenter som du kan komme i klem med fingrene eller andre deler av kroppen. Hold derfor hender og føtter unna alle bevegelige komponenter.
- Det er kjøperens ansvar å gjøre seg kjent med all informasjon i dette heftet og å formidle advarslene til alle brukere.
- Som med alt treningsutstyr er det fare for skader når det ikke brukes riktig.
- Hvis du lider av sykdom eller opplever ubehag under bruk, bør du oppsøke lege.
- Start alltid med en oppvarming.
- Rebounderen skal ikke brukes til gymnastiske eller akrobatiske stunts.
- Inspiser den sammensatte trampolinen før hvert brukstilfelle.
- Tomme lommer og hender før hoppingen.
- Innendørs bruk: posisjoner trampolinen slik at det er tilstrekkelig med takhøyde. Aldri plasser trampolinen under lamper eller vifter.

Informasjon

BERG-produkt må brukes som definert i håndboken. Bruk som avviker fra håndboken kan potensielt lede til alvorlig personskade eller skade på produktet. Les alle instruksjonene før trampolinen tas i bruk. For å sikre sikker og hyggelig bruk av BERG-trampolinen er advarsler og vedlikeholdsinstruksjoner inkludert.
Av sikkerhetsmessige grunner, med mindre BERG-godkjent, er modifikasjoner eller endringer av trampolinen forbudt.

Hoppe-instruksjoner

Når du bruker en BERG-trampoline, er det viktig at du antar riktig holdning. Riktig holdning og balanse oppnås ved å stramme de riktige musklene, slik at det er mulig å trene trygt på trampoline.
God holdning sikrer trygg bruk av BERG-trampolinen. Når du hopper, utsettes kroppen for støt som krever den riktige absorpsjonen. Ved å spenne musklene får du bedre kontroll over balansen, og dette resulterer i mer hoppresistens. En mer avslappet holdning, i motsetning, fører til tap av energi og hoppresiliens. Begynn med grunnleggende hopp og hopposisjoner og bare øk vanskelighsgrad ved mestring. For å stoppe når du hopper, bøy knærne når føttene berører matten.

Montering og demontering

Sørg for at BERG Fitness-trampolinen er plassert på en jevn overflate på gulvnivå eller bakken, og at den ikke vipper, tipper eller glir. Pass på at alle beina er godt festet på plass, og at hver ben har sin anti-skli gummifot festet. Trampolinen har festemidler med selv-låsende muttere. Disse selv-låsende mutrene er kun for engangsbruk og må byttes ut ved demontering og gjeninstallering av trampolinen. Se sider 5 og videre for instruksjoner om hvordan du installerer produktet. Installer tilbehør i henhold til installasjonsveiledningen. Sørg for en minimumsavstand på minst 1 meter rundt trampolinen og 2,4 meter over trampolinen.

Vedlikeholdsinstruksjoner
Inspiser BERG-trampolinen før hvert bruk i henhold til installasjonsinstruksjonene, og bytt ut defekte, slitte eller manglende deler. Å ignorere disse instruksjonene og unnlate å utføre vedlikehold kan føre til farlige situasjoner og unødvendig risiko for brukeren. For å bestille originale BERG-trampolinedeler og tilbehør, vennligst kontakt forhandleren eller besøk www.bergtoys.com.

Inspiser alltid trampolinen før hver bruk for å se om den er slitt, misbrukt eller mangler deler. Det kan oppstå en rekke forhold som kan øke sjansen for at du blir skadet. Vær oppmerksom på:

- Punktering, hull eller rifter i trampolinematten
- Hengende trampolinematte
- Løse sømmer eller noen form for forringelse av matten
- Bøyde eller ødelagte rammedeler, for eksempel bena
- Ødelagte, manglende eller skadde strikk.
- Fremspring av enhver type (spesielt skarpe typer) på rammen, fjærene eller matten.

Elastiske bånd, hoppematte og anti-skli føtter er utsatt for slitasje; bytt ut slitte deler i tide. Bolttilkoblingene er tette og stram dem om nødvendig. Kontroller rammedelenes tilstand (bøyd ramme eller skarpe og utstikkende deler) og bytt dem ut om nødvendig.

Hvis du finner noen av de tidligere forholdene, eller noe annet du føler kan forårsake skade på en bruker, bør styret eller trampolinen demonteres eller sikres fra bruk til tilstanden(e) er løst. Hold trampolinen ren. Ikke utsett trampolinen for oljebaserte produkter, da dette vil skade materialet. Hold det unna direkte sollys. Unngå eksponering for ekstrem varme, for eksempel lukket bil eller garasje over 42°C/110°F eller under frysepunktet. Oppbevar alltid trampolinen i et miljø med moderat temperatur.

Reparasjoner må utføres av profesjonelle. Vennligst kontakt din BERG-leverandør.

Garanti
BERG trampoliner er av utmerket kvalitet. For å gi deg flere års bekymringsløs moro på trampolinene våre, tilbyr BERG deg en funksjonalitetsgaranti. En funksjonalitetsgaranti er en garanti for funksjonell bruk. BERG Fitness Trampoline er underlagt en garantiperiode på 3 år.

Garantivilkår
Produktets eier kan kun kreve garanti ved å presentere den originale kjøpskvitteringen. Garantien gjelder kun material- og produksjonsfeil relatert til BERG-produktet og relaterte deler.

Garantien blir ugyldig hvis:

- Produktet brukes feil og/eller uaktsomt.
- Produktet er ikke montert og vedlikeholdt i henhold til bruksanvisningen.
- Tekniske reparasjoner utført på produktet er ikke utført på en profesjonell måte.
- Reservedelene samsvarer ikke med de tekniske spesifikasjonene for det aktuelle produktet eller er feilinstallerte.
- Skader forårsaket av værpåvirkning, som rust, UV-stråler eller normal slitasje.
- Produktet brukes til utleieformål eller gjøres tilgjengelig for bruk av en tredjepart.
- I løpet av garantiperioden vil alle material- og konstruksjonsvurderte feil repareres eller erstattes av BERG. Reparasjoner som utføres kostnadsfritt forutsetter at produktet fortsatt er innenfor garantiperioden.
- BERG-garantien oppfylles kun hvis det originale kjøpsbeviset blir gitt til den autoriserte BERG-forhandleren. Hvis eieren har flyttet eller BERG-forhandleren ikke lenger er i drift, kan BERG anbefale en alternativ BERG-forhandler.
- Hvis garantikravet ikke blir oppfylt, må alle påløpte kostnader betales av eieren.
- Garantien kan ikke overføres til tredjeparter.

VI GÅR!

SUOMALAIN

HUOM.: Edelliset sivut sisältävät kaaviot, kuvat ja kirjalliset ohjeet ohjaustankosi kokoamiseen. Perehdy kokoamis- ja asennusohjeisiin ennen asennuksen aloittamista. Varmista, että sinulla on kaikki listatut osat. Jos sinulta puuttuu osia, ota meihin yhteyttä ohjeiden saamiseksi puuttuvien osien hankkimiseksi. Estääksesi vammoja käsillesi puristumakohtien vuoksi kokoamisen aikana, käytä hanskoja suojataksesi kätesi.
.

Varoitus

- Käyttäjän enimmäispaino: 120 kg / 265 lb.
- Luokka S & H.
- >14 vuotta – urheilu-/harjoitteluvälineet
- Lue ohjeet huolellisesti ja säilytä ne myöhempää tarvetta varten.
- Vain yksi käyttäjä. Törmäysvaara. Useiden henkilöiden yhtäaikainen käyttö voi aiheuttaa vakavia vammoja.
- Älä tee volttihyppyjä. Laskeutuminen päälle tai niskalle voi aiheuttaa vakavia loukkaantumisia, myös hyppymaton keskiosaan laskeuduttaessa.
- Tämä fitness-trampoliini on tarkoitettu vain sisäkäyttöön.
- Hyppi ilman kenkiä.
- Älä käytä hyppymattoa, jos se on märkä.
- Hypi aina hyppymaton keskellä.
- Älä syö hyppimisen aikana.
- Älä nouse trampoliinille hyppäämällä tai poistu trampoliinilta hyppäämällä. Älä astu rungon päälle trampoliinille noustessasi tai siltä poistuessasi, sillä muutoin trampoliini voi kaatua.
- BERG-trampoliinin käyttö alkoholin tai huumeiden vaikutuksen alaisena on kielletty.
- Pidä trampoliini poissa tulen ja muiden kuumuudenlähteiden läheisyydestä.
- Esineet ja muut esteet, jotka voivat häiritä hyppäämistä, on kielletty hyppyalueella.
- BERG-trampoliinin alla ei saa olla esineitä, eläimiä tai henkilöitä. Jos siirrät trampoliinia, tarkista, ettei sen alla ole mitään ja että trampoliini asettuu tasaiselle alustalle.
- Laitteessa on liikkuvia osia, joihin sormet tai muut vartalon osat voivat takertua. Pidä tästä syystä kädet ja jalat pois liikkuvien osien ulottuvilta.
- Ostajan vastuulla on tutustua kaikkiin tämän ohjeen sisältämiin tietoihin ja kertoa varoituksista kaikille käyttäjille.
- Jos laitetta ei käytetä asianmukaisesti, on olemassa tapaturman vaara, kuten kaikkien harjoitteluvälineiden yhteydessä.
- Jos sinulla on jokin sairaus tai sinulla on kipuja laitteen käytön aikana, ota yhteyttä lääkäriin.
- Aloita aina lämmittelyllä.
- Fitness-trampoliini ei ole tarkoitettu käytettäväksi voimistelu- tai akrobatiatemppuihin.
- Tarkista koottu trampoliini aina ennen käyttöä.
- Tyhjät taskut ja kädet ennen hyppäämistä.
- Sisäkäyttö: sijoita trampoliini niin, että etäisyys kattoon on riittävä. Älä koskaan sijoita trampoliinia valaisimen tai kattotuulettimen alle.

Tietoa

BERG-tuotteita on käytettävä käyttöohjeiden mukaisesti. Käyttöohjeista poikkeava käyttö voi johtaa vakaviin loukkaantumisiin tai vahingoittaa tuotetta. Lue kaikki ohjeet ennen trampoliinin käyttöä. BERG-trampoliinin turvallisen ja miellyttävän käytön varmistamiseksi sen mukana toimitetaan Varoitus, hoito- ja huolto-ohjeet.
Muut kuin BERGin hyväksymät trampoliiniin tehtävät muutokset ovat kiellettyjä turvallisuussyistä.

Hyppyohjeet

Berg-trampoliinia käytettäessä oikeanlainen asento on keskeisen tärkeää. Oikea asento ja tasapaino saavutetaan jännittämällä oikeat lihakset, mikä mahdollistaa turvallisen harjoittelun trampoliinilla.
Hyvä asento takaa BERG-trampoliinin turvallisen käytön. Hyppimisen aikana keho altistuu iskuille, jotka vaativat oikealaisen vaimennuksen. Jännittämällä lihaksia hallitset paremmin tasapainoasi, mikä puolestaan saa aikaan kestävämmän hyppelytavan. Toisaalta rennompi asento haaskaa energiaa ja heikentää hyppyjen ponnekkuutta. Aloita perushypyillä ja -hyppyasennoilla ja kokeile monimutkaisempia hyppyjä opittuasi alkeet. Jos haluat pysähtyä, koukista polvia hyppelyn aikana, kun jalat koskettavat mattoa.

Asennus ja purkaminen

Varmista, että BERG Fitness-trampoliini on asetettu tasaiselle pinnalle lattiatasolla tai maassa eikä se heilu, kallistu tai liu'u. Varmista, että kaikki jalat ovat tiukasti paikoillaan ja että jokaisella jalalla on oma liukumaton kumijalka kiinnitetty. Trampoliinissa on kiinnityksiä itsekierteittävillä muttereilla. Nämä itsekierteittävät mutterit ovat vain kertakäyttöisiä ja ne on vaihdettava trampoliinin purkamisen ja uudelleenasennuksen yhteydessä. Katso sivut 5 ja eteenpäin ohjeita tuotteen asentamisesta. Asenna tarvikkeet asennusoppaan mukaisesti. Varmista vähintään 1 metrin välimatka trampoliinin ympärille ja 2,4 metrin korkeus trampoliinin yläpuolelle.

IEN

Huolto-ohjeet
Tarkista BERG-trampoliini ennen jokaista käyttökertaa asennusohjeiden mukaisesti ja vaihda vialliset, kuluneet tai puuttuvat osat. Näiden ohjeiden laiminlyönti ja kunnossapidon laiminlyönti voi aiheuttaa vaarallisia tilanteita ja tarpeettomia vaaratilanteita käyttäjälle. Jos haluat tilata alkuperäisiä BERG-trampoliinin varaosia ja tarvikkeita, ota yhteyttä jälleenmyyjään tai käy sivustolla www.bergtoys.com.

Tarkista ennen jokaista käyttökertaa, ettei trampoliinissa ole kuluneita tai viallisia osia tai ettei osia puutu. Jotkin seikat voivat lisätä tapaturmavaaraa. Tarkista seuraavat:
- Reiät ja repeämät matossa
- Venynyt trampoliinimatto
- Maton ratkenneet ompeleet tai muut vauriot
- Taipuneet tai rikkinäiset rungon osat, kuten esimerkiksi jalat
- Katkenneet, puuttuvat tai vaurioituneet kumijouset.
- Kaikenlaiset rungon, jousien tai maton ulkonemat (erityisesti terävät).

Kumijouset, hyppymatto ja luistamattomat jalkasuojukset ovat kuluvia osia. Vaihda kuluneet osat ajoissa. Tarkista, että pultit ovat tiukalla, ja kiristä ne tarvittaessa uudelleen. Tarkista rungon osien kunto (taipunut runko tai terävät ja ulkonevat osat), ja vaihda ne tarvittaessa.

Jos havaitset jonkin edellä mainituista tai jonkin muun seikan, joka voi vahingoittaa käyttäjää, tukikahva tai trampoliini on purettava tai poistettava käytöstä, kunnes ongelma(t) on ratkaistu. Pidä trampoliini puhtaana. Älä altista trampoliinia öljypohjaisille tuotteilla, silä ne vahingoittavat materiaalia. Suojaa suoralta auringonvalolta. Vältä altistusta äärimmäiselle kuumuudelle, esimerkiksi suljetussa autossa, tai säilytystä autotallissa, jossa lämpötila on yli 42 °C/110 °F tai alle nollan asteen. Säilytä trampoliinia aina tilassa, jossa on sille sopiva lämpötila.

Korjauksia saavat tehdä vain ammattilaiset. Ota yhteyttä BERG-jälleenmyyjään.

Takuu
BERG-trampoliinit ovat erinomaisen laadukkaita. BERG tarjoaa toiminnallisuustakuun, jotta voit nauttia huolettomasta hauskanpidosta trampoliiniemme kanssa vuosien ajan. Toiminnallisuustakuu koskee laitteen toiminnallista käyttöä. BERG Fitness Trampoline-laitteen takuuaika on kolme vuotta.

Takuuehdot
Tuotteen omistaja voi vaatia takuuta vain esittämällä alkuperäisen ostokuitin. Takuu koskee vain BERG-tuotteeseen ja sen osiin liittyviä materiaali- ja valmistusvirheitä.

Takuu mitätöityy, jos:
- Tuotetta käytetään asiattomasti ja / tai huolimattomasti.
- Tuotetta ei koota ja huolleta ohjeiden mukaisesti.
- Tuotteen teknisiä korjauksia ei toteuteta ammattimaisesti.
- Varaosat eivät vastaa kyseisen tuotteen teknisiä tietoja tai ne on asennettu virheellisesti.
- Sään aiheuttamat vaikutukset, kuten ruoste, UV-säteet tai tavallinen kuluminen.
- Tuotetta on käytetty vuokratarkoituksiin tai se on annettu kolmannen osapuolen käyttöön.
- Takuuaikana BERG korjaa tai vaihtaa kaikki arvioidut materiaali ja rakenneviat. Maksuttomia korjauksia voidaan tehdä, jos tuotteen takuu on edelleen voimassa.
- BERG-takuu toteutetaan vain, jos alkuperäinen ostotodistus esitetään valtuutetulle BERG-jälleenmyyjälle. Jos omistaja on muuttanut tai BERG-jälleenmyyjä ei ole enää toiminnassa, BERG voi suositella käyttäjälle toista BERG-jälleenmyyjää.
- Jos takuuvaatimusta ei hyväksytä, omistajan on maksettava kaikki koituneet kustannukset.
- Takuuta ei voida siirtää kolmansille osapuolille.

MENNÄÄN!

ITALIANO

NOTA: le pagine precedenti contengono grafici, immagini e istruzioni scritte per il montaggio del tappeto elastico. Prima di iniziare l'installazione, prendere dimestichezza con le istruzioni di montaggio e installazione. Assicurarsi di avere tutte le parti elencate. In caso di parti mancanti, si prega di contattarci per poterle ricevere. Si prega di usare guanti protettivi durante l'assemblaggio per evitare di ferirsi alle mani nei punti di pizzicamento.

Avvertenza

- Peso massimo dell'utente: 120 kg.
- Classe S & H.
- >14 anni – attrezzatura sportiva/allenamento.
- Leggere attentamente le istruzioni e conservarle per riferimento futuro.
- Solo un utilizzatore per volta. Rischio di collisione. Un utilizzo da parte di più persone può causare infortuni gravi.
- Non fare capriole. Atterrare sulla testa o sul collo può causare gravi lesioni, anche quando si atterra al centro del materassino.
- Questo per trampolino Fitness è progettato solo per l'uso in interni.
- Saltare senza scarpe.
- Non utilizzare il materassino da salto quando è bagnato.
- Saltare sempre al centro del trampolino.
- Non mangiare mentre si salta.
- Non saltare per salire sul tappeto elastico o scenderne. Non pestare il telaio quando si sale e si scende dal tappeto elastico per evitare che si inclini.
- È vietato utilizzare il tappeto elastico BERG sotto l'effetto di alcol o droghe.
- Tenere il fuoco e altre fonti di calore lontano dal tappeto elastico.
- Oggetti e altri ostacoli che possono interferire con il salto dovrebbero essere proibiti sopra e vicino all'area di salto.
- Vietato posizionare persone, animali od oggetti sotto al tappeto elastico BERG. Se si sposta il tappeto elastico verificare che sia sgombro sotto e posizionarlo a livello pavimento.
- Questo dispositivo contiene componenti mobili in cui possono rimanere incastrate le dita o altre parti del corpo. Perciò si prega di tenere mani e piedi lontani da tutti i componenti mobili.
- È responsabilità dell'acquirente prendere dimestichezza con tutte le informazioni contenute in questo manuale e trasmettere le avvertenze a tutti gli utenti.
- Come per tutti gli attrezzi ginnici, un uso scorretto determina un rischio di lesioni.
- Se si soffre di malattie o si avverte un malessere durante l'uso, consultare un medico.
- Iniziare sempre con un riscaldamento.
- Il tappeto elastico non deve essere utilizzato per numeri di ginnastica o acrobatici.
- Ispezionare il tappeto elastico montato prima di ogni utilizzo.
- Tasche vuote e mani prima di saltare.
- Utilizzo al chiuso: posizionare il tappeto elastico in modo da non sfiorare il soffitto quando si salta. Non posizionarlo mai sotto a un lampadario o a un ventilatore da soffitto.

Informazioni

I prodotti BERG devono essere utilizzati come da manuale. Un utilizzo diverso dalle istruzioni presenti del manuale può potenzialmente provocare lesioni gravi o danni al prodotto. Consultare tutte le istruzioni prima di utilizzare il tappeto elastico. Per garantire un utilizzo sicuro e piacevole del tappeto elastico BERG, sono incluse le Avvertenza e le istruzioni per la cura e la manutenzione. Per motivi di sicurezza, a meno che non siano stati approvati da BERG, sono vietati modifiche o cambiamenti al tappeto elastico.

Istruzioni per saltare

Quando si utilizza un tappeto elastico BERG, è essenziale assumere la postura corretta. La corretta postura e l'equilibrio si ottengono contraendo i muscoli giusti, così da usare il tappeto elastico in tutta sicurezza. Una buona postura garantisce un utilizzo sicuro del tappeto elastico BERG. Durante il salto, il corpo è esposto a urti che richiedono un corretto assorbimento. Tendendo i muscoli, si ottiene un miglior controllo dell'equilibrio, che si traduce in una maggiore resistenza al salto. Al contrario, una postura più rilassata porta alla dispersione dell'energia e a una minore resistenza al salto. Inizia con salti e posizioni semplici e aumenta la difficoltà solo quando hai acquisito sicurezza e capacità. Per fermarti nell'atterraggio, piega le ginocchia quando i piedi sfiorano il tappeto.

Montaggio e disassemblaggio

Assicurarsi che il trampolino fitness BERG sia posizionato su una superficie livellata al livello del pavimento o a terra e che non vacilli, si inclini o scivoli. Assicurarsi che tutte le gambe siano saldamente in posizione e che ciascuna gamba abbia il suo piede in gomma antiscivolo attaccato. Il trampolino ha fissaggi con dadi autobloccanti. Questi dadi autobloccanti sono solo per uso singolo e devono essere sostituiti quando si smonta e si reinstalla il trampolino. Consultare le pagine 5 e successive per istruzioni su come installare il prodotto. Installare gli accessori secondo il manuale di installazione. Assicurarsi di avere uno spazio libero minimo di almeno 1 metro intorno al trampolino e di 2,4 metri sopra il trampolino.

Istruzioni per la manutenzione
Ispezionare il tappeto elastico BERG prima di ogni utilizzo secondo le istruzioni di installazione e sostituire le parti difettose, usurate o mancanti. Ignorare le istruzioni e non eseguire la manutenzione potrebbero comportare situazioni pericolose e rischi inutili per l'utilizzatore. Per ordinare parti e accessori originali del tappeto elastico BERG, contattare il proprio rivenditore o visitare il sito www.bergtoys.com.

Prima di ogni utilizzo, accertarsi sempre che il trampolino non abbia parti usurate, danneggiate o mancanti. Potrebbero verificarsi diverse condizioni in grado di aumentare il rischio di infortunio. Si prega di prestare attenzione a:

- Forature, buchi o strappi nel tappeto elastico
- Tappeto elastico cedevole
- Cuciture allentate o qualsiasi tipo di deterioramento del tappeto
- Parti del telaio piegate o rotte, per esempio le gambe
- Cinghie di sicurezza rotte, mancanti o danneggiate.
- Sporgenze di qualsiasi tipo (soprattutto quelle appuntite) su telaio, molle o tappeto.

Gli elastici, il tappeto da salto e i piedini antiscivolo sono soggetti a usura; sostituire per tempo le parti usurate.
Verificare che i raccordi dei bulloni siano ben saldi e, se necessario, serrarli nuovamente. Verificare le condizioni delle componenti del telaio (telaio piegato o pezzi taglienti e sporgenti) e sostituirle se necessario.

Se si riscontra una qualsiasi delle condizioni precedenti, o altro che si ritiene possa causare danni a qualsiasi utente, smontare o mettere in sicurezza il manubrio o il tappeto elastico fino alla risoluzione della/e condizione/i. Tenere pulito il tappeto elastico. Non applicare sul tappeto elastico prodotti a base di olio per non danneggiare il materiale. Tenere lontano dall'esposizione diretta alla luce del sole. Evitare l'esposizione a fonti di calore estreme, come un'auto chiusa o un garage a temperature superiori a 42 °C o inferiori allo zero. Conservare sempre il tappeto elastico in un ambiente a temperatura moderata.

Le riparazioni devono essere affidate a un professionista. Si prega di contattare il proprio rivenditore BERG.

Garanzia
I tappeti elastici BERG sono di una qualità eccellente. Per offrirti tanti anni di spensieratezza e divertimento sui nostri tappeti elastici, BERG ti offre una garanzia di funzionalità. Una garanzia di funzionalità è una garanzia relativa all'utilizzo funzionale. El BERG Fitness Trampoline está sujeto a un periodo de garantía de 3 años.

Condizioni della garanzia
Il proprietario può far valere la garanzia solo presentando la prova di acquisto originale. La garanzia si applica solo ai difetti di materiale e di fabbricazione relativi al prodotto BERG e ai suoi componenti.

La garanzia risulta invalidata e inapplicabile se:

- Il prodotto è utilizzato in modo improprio e/o negligente.
- Il prodotto non è assemblato né mantenuto in conformità con il manuale delle istruzioni.
- Le riparazioni tecniche effettuate sul prodotto non vengono eseguite in modo professionale.
- I ricambi non corrispondono alle specifiche tecniche del prodotto o sono installati in modo errato.
- I danni sono causati dagli agenti atmosferici come ruggine, raggi UV o dalla normale usura.
- Il prodotto è utilizzato per scopi di noleggio o è reso disponibile all'uso da parte di terzi.
- Durante il periodo di garanzia, tutti i difetti di materiale e di fabbrica accertati saranno oggetto di riparazione o sostituzione a spese di BERG. Le riparazioni gratuite sono eseguite a condizione che il prodotto rientri ancora nel periodo di garanzia.
- La garanzia BERG è onorata solo previa presentazione della prova di acquisto originale al rivenditore autorizzato BERG. Se il proprietario si è trasferito o il rivenditore BERG non è più operativo, BERG può consigliare un altro nominativo di rivenditore BERG.
- Se la garanzia non è rispettata, tutti i costi sostenuti restano a carico del proprietario.
- La garanzia non è trasferibile a terzi.

ANDIAMO!

ESPAÑOL

NOTA: las páginas anteriores contienen diagramas, imágenes e instrucciones escritas para el montaje de su cama elástica. Familiarícese con las instrucciones de montaje e instalación antes de comenzar. Asegúrese de que tiene todas las piezas enumeradas. Si le falta alguna pieza, póngase en contacto con nosotros para obtener instrucciones sobre cómo conseguirla. Para evitar lesiones en las manos por punto de pellizco durante el montaje, utilice guantes para protegerse las manos.

Advertencia

- Peso máximo del usuario: 120 kg / 265 lb.
- Clase S & H.
- >14 años–equipamiento deportivo/entrenamiento
- Lea las instrucciones detenidamente y guárdelas para futuras consultas.
- Solo un usuario. Peligro de colisión. Si la usan varias personas, podrían lesionarse gravemente.
- No haga volteretas. Si termina el salto de cabeza, puede lesionarse gravemente, incluso aunque esté en el centro de la superficie de salto.
- Este de trampolín Fitness está diseñado solo para uso en interiores.
- Quítese los zapatos.
- No utilice la cama elástica si la zona de salto está mojada.
- Saltar siempre en medio de la conchoneta.
- No comer mientras se salta.
- No salte dentro y fuera de la cama elástica. No pise la estructura al subir y bajar de la cama elástica, de lo contrario se inclinará.
- Se prohíbe el uso de la cama elástica de BERG bajo los efectos del alcohol o las drogas.
- Mantenga la cama elástica alejada del fuego u otras fuentes de calor.
- Se prohíbe el uso de objetos obstaculizantes encima de la cama elástica.
- Está prohibido colocar objetos, animales o personas debajo de la cama elástica BERG. Si mueves la cama elástica, comprueba que no hay nada debajo de ella y colócala en un terreno llano.
- Este dispositivo contiene componentes móviles, con los que puede quedar atrapado con los dedos u otras partes del cuerpo. Por lo tanto, mantenga las manos y los pies alejados de todos los componentes móviles.
- Es responsabilidad del comprador familiarizarse con toda la información de este manual, para transmitir las advertencias a todos los usuarios.
- Como ocurre con todos los aparatos de ejercicio, existe el riesgo de lesiones si no se utiliza correctamente.
- Si padece alguna enfermedad o experimenta molestias durante su uso, consulte a un médico.
- Comience siempre con un calentamiento.
- La cama elástica no debe utilizarse para realizar piruetas gimnásticas o acrobáticas.
- Antes de cada uso, comprueba el trampolín montado.
- Bolsillos y manos vacías antes de saltar.
- Uso en interiores: coloque el trampolín de manera que haya suficiente altura en el techo. Nunca lo coloques debajo de la fijación de la luz o del ventilador del techo.

Información

Los productos BERG deben utilizarse como se indica en el manual. En caso de no respetar las instrucciones, el usuario podría sufrir lesiones graves y el producto podría dañarse. Lea todo el manual antes de usar la cama elástica. Allí encontrará Advertencia e instrucciones de uso y mantenimiento para que pueda disfrutar del producto de forma segura. Por motivos de seguridad y a menos que BERG lo apruebe, está prohibido hacer cualquier tipo de modificación en la cama elástica.

Instrucciones de uso

Es fundamental tener la postura y el equilibrio correctos encima de la cama elástica. Para ello, tiene que activar los músculos correctos. Solo así podrá usar la cama elástica de BERG de forma segura. Saltar genera una serie de impactos en el cuerpo que tienen que absorberse bien. Al tensar los músculos podrá dominar mucho mejor el equilibrio y adaptarse a cada salto. Si, por el contrario, los relaja, perderá energía y no podrá saltar bien. Empiece con los saltos y las posiciones básicos y vaya añadiendo complejidad según vaya ganando experiencia. Para dejar de saltar, doble las rodillas cuando toque la zona de salto con los pies.

Instalación y desmontaje

Asegúrese de que el BERG Rebounder está colocado Asegúrese de que el trampolín de fitness BERG esté colocado sobre una superficie nivelada a nivel del suelo o en el suelo y que no se tambalee, incline o deslice. Asegúrese de que todas las patas estén firmemente en su lugar y que cada pata tenga su pie de goma antideslizante adjunto. El trampolín tiene fijaciones con tuercas autoblocantes. Estas tuercas autoblocantes son de un solo uso y deben ser reemplazadas al desmontar y reinstalar el trampolín. Consulte las páginas 5 y siguientes para obtener instrucciones sobre cómo instalar el producto. Instale los accesorios de acuerdo con el manual de instalación. Asegure un espacio libre mínimo de al menos 1 metro alrededor del trampolín y 2,4 metros por encima del trampolín.

Instrucciones de mantenimiento
Revise la cama elástica de BERG antes de cada uso como se indica en las instrucciones y cambie las piezas defectuosas, desgastadas o faltantes. Si no sigue las instrucciones y no realiza las tareas de mantenimiento necesarias, podría poner en riesgo al usuario. Comuníquese con su distribuidor o visite www.bergtoys.com para comprar piezas y accesorios originales.

Inspeccione siempre la cama elástica antes de cada uso por si hubiera piezas desgastadas, colapsadas o faltantes. Pueden darse una serie de circunstancias que aumenten sus probabilidades de lesionarse. Por favor, tenga cuidado con:

- Pinchazos, agujeros o desgarros en la lona de la cama elástica
- Lona de la cama elástica flácida
- Costuras sueltas o cualquier tipo de deterioro de la lona
- Piezas de la estructura dobladas o rotas, como las patas.
- Cuerdas elásticas rotas, faltantes o dañadas.
- Protuberancias de cualquier tipo (especialmente afiladas) en la estructura, los muelles o la lona.

Las bandas elásticas, la lona de salto y las patas antideslizantes están sujetas a desgaste, sustituya a tiempo las piezas desgastadas. Revise los tornillos y ajústelos si están flojos. Revise las condiciones de los componentes de la estructura (estructura doblada con partes sobresalientes o afiladas) y cámbielos si fuera necesario.

Si encuentra alguna de las condiciones anteriores o cualquier otro motivo que considere que pueda causar daño a cualquier usuario, el manillar o la cama elástica deben ser desmontados o asegurados para su uso hasta que se haya resuelto el problema. Mantenga limpia la cama elástica. No exponga la cama elástica a productos a base de aceite, ya que dañaría el material. Mantenla alejada de la exposición directa a la luz solar. Evite la exposición al calor extremo, como en un coche cerrado, o en un garaje por encima de 42°C/110°F o por debajo del punto de congelación. Guarde siempre su cama elástica en un entorno de temperatura moderada.

Deje las reparaciones en manos de profesionales. Por favor, contacte con uno de los distribuidores de BERG.

Garantía
Nuestras camas elásticas son de excelente calidad. Para darle años de diversión y que no tenga que preocuparse de nada, BERG ofrece una garantía de funcionamiento, que no es más que una garantía que cubre la correcta usabilidad del producto. L'apparecchio BERG Fitness Trampoline è coperto da garanzia di 3 anni.

Condiciones de la garantía
El dueño del producto solamente podrá acceder a la garantía presentando el comprobante original de compra. La garantía cubre defectos materiales y de fabricación de los productos y las piezas de BERG.

La garantía perderá su validez si:

- El producto se usa de forma indebida o negligente.
- El producto no se monta o no se le da mantenimiento como se especifica en el manual.
- Las reparaciones no las lleva a cabo un profesional.
- Las piezas de recambio no cumplen con las especificaciones técnicas o se instalan incorrectamente.
- El daño se debe a las inclemencias del tiempo (óxido, rayos UV) o al desgaste normal.
- Se alquila el producto o se permite que terceros lo utilicen.
- Durante el período de garantía, BERG reparará todos los defectos materiales y de construcción o entregará las piezas de recambio que correspondan. Las reparaciones sin coste solo se realizarán mientras siga vigente el período de garantía.
- Solo se podrá exigir la garantía presentando el comprobante original de compra al distribuidor oficial de BERG. Si el dueño del producto se ha mudado o si el distribuidor ya no está operativo, BERG podrá recomendar una sucursal alternativa.
- El dueño del producto deberá pagar todos los gastos si incumple las condiciones de exigibilidad de la garantía.
- La garantía no es transferible a terceros.

VAMOS!

www.berg.com

49.90.36.30 | Rev: 02

Place Batch Number Sticker Here

⚠ WARNING

Strangulation hazard - Long cord in it's unassembled state. | Adult assembly required, throw the packaging cords away. | Keep the user manual for future reference